Надёжный предохранительный клапан обеспечивает поддержание заданного давления подачи воздуха и гарантирует стабильное управление технологическим процессом при внезапном сбое подачи воздуха в результате аварии, а также когда его давление падает ниже заданного значения

Характеристики

- Прочный корпус из литого алюминия
- Высокая пропускная способность

Технические характеристики

Модель	AVB
Макс. давление подачи	10 бар (150 фунт/кв. дюйм)
Макс. выходное давление	10 бар (150 фунт/кв. дюйм)
Отношение давлений на входе/выходе	1 : 1
Пропускная способность (Cv)	1,25
Размер впускного/выпускного отверстия	PT(Rc) 1/4, PT(Rc) 3/8 NPT 1/4, NPT 3/8
Размер сигнального отверстия	PT(Rc) 1/4, PT(Rc) 3/8 NPT 1/4, NPT 3/8
Рабочая температура	-20 °C - +70 °C *
Материал корпуса	Литой алюминий
Вес	0,6 кг

* Опция исполнения для работы в высокотемпературных условиях: до +120 °C

Порядок оформления заказа

AVB — Размер отверстия | Рабочая температура

Описание	Код
Размер отверстия: Вход – выход	1 : PT(Rc) 1/4 – PT(Rc) 1/4 2 : PT(Rc) 3/8 – PT(Rc) 3/8 3 : NPT 1/4 – NPT 1/4 4 : NPT 3/8 – NPT 3/8
Рабочая температура:	1 : -20 °C - +70 °C (стандартно) 2 : -20 °C - +120 °C (исполнение для работы в высокотемпературных условиях)
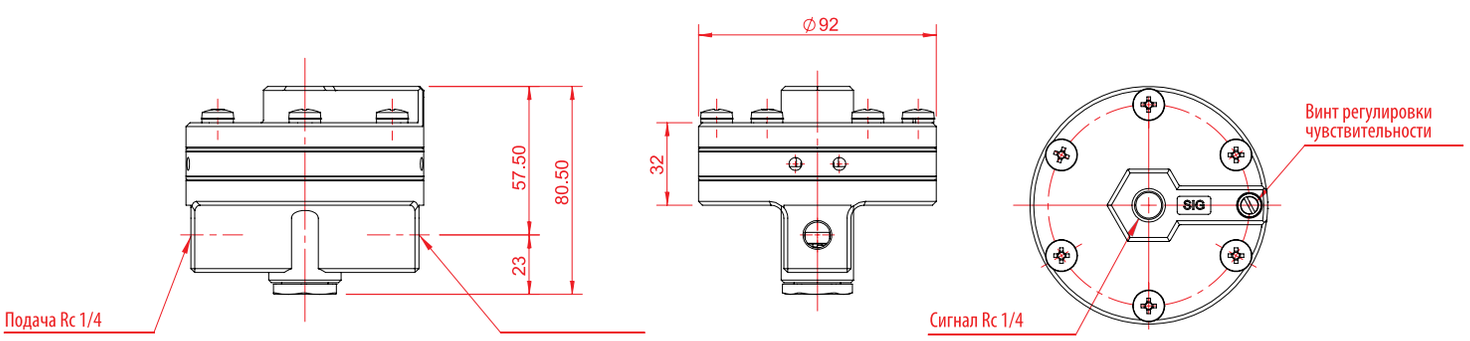
Размеры