TM10

PN16 - PN40

Трехходовой смешивающий клапан по Европейскому стандарту

Серия **TM10** представляет собой трехходовой двухседельный линейный клапан, необходимый для смешивания потоков сред в заданной пропорции. Модульный конструктив и особенности дросселирующего узла делают эти клапаны надежными и простыми в обслуживании.

Серия **TM10** поставляется с пневмо- и электроприводами, что позволяет ей охватывать широкий спектр потребностей.

Клапаны **TM10** предназначены для регулирования широкого спектра промышленных сред, включая пар, воду, воздух, жидкие или газообразные углеводороды.

Сертификат TUV 14/68/EC (PED) 14/34/EC (ATEX)

Сертификат соответствия EAC CU TR 010/CU TR 032/CU TR 012

Сертификат SIL IEC EN 61508 - TUV

- **От DN15 до DN200 - PN16/40**
- **Верхняя направляющая для обеспечения устойчивости штока**
- **Конструкция разработана и спроектирована для повышения надежности в тяжелых условиях эксплуатации (дополнительная толщина 6 мм)**
- **Модульная конструкция**
- **Изготовлено и смонтировано по стандарту CEI EN 60534-6-1**
- **Стандартно используется двойной самоуплотняющийся подпружиненный сальник**
- **Класс герметичности: Класс IV (стандарт), VI**

ОПЦИИ:

- Заужение площади проходного сечения, обеспечивающее широкие возможности регулирования для всех типоразмеров.
- Упрочнение внутренней конструкции для эксплуатации при высоких перепадах давления.
- Сильфонное уплотнение для обеспечения нулевых протечек по сальнику (ZEB20).
- Сальниковая крышка низкотемпературного исполнения.
- Сальниковая крышка высокотемпературного исполнения.
- Доступные аксессуары: позиционеры, датчик положения, концевые выключатели и т.д.
- Конструкция привода полностью из нержавеющей стали.
- Доступен широкий диапазон электрических приводов.
- Типы соединений: фланцевые по DIN, ГОСТ; под приварку встык или внахлест; специальные соединения по запросу.

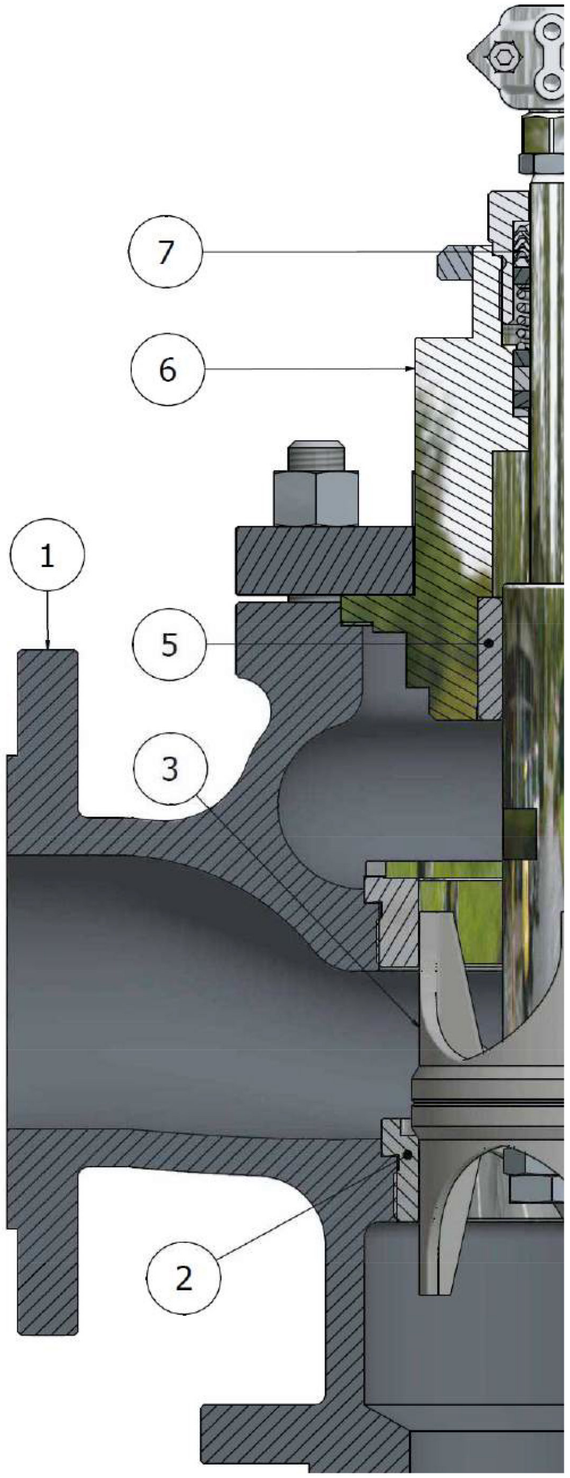

1. Корпус клапана
2. Седло
3. Плунжер
4. Верхняя направляющая
5. Сальниковая крышка
6. Сальниковый узел

СТАНДАРТНЫЕ ХАРАКТЕРИСТИКИ КОРПУСА КЛАПАНА

Тип	Трехходовой переключающий клапан
Размеры	От DN15 до DN200
Номинальное давление	PN16/PN40
Стандарт конструкции	EN12516-2
Фланцевое соединение	EN1092-1
Строительная длина	EN 558-1

СТАНДАРТНЫЙ КОРПУС И СОЧЕТАНИЕ МАТЕРИАЛОВ КЛАПАНА

КОРПУС КЛАПАНА	КРЫШКА	СЕДЛО/ПЛУНЖЕР	ШПИЛЬКИ	ГАЙКИ
Чугун с шаровидным графитом: EN-GJS-400-18 RT(5.3104)	ASTM A105 EN 10273 1.0345	ASTM A182 F316 EN 10272 1.4529	A193 B7	A194 H2
Углеродистая сталь A216 WCC EN 10273 1.0619				
Нержавеющая сталь A351 CF8M EN 10213-4 1.04408	ASTM A182 F316 EN 10272 1.4529	ASTM A182 F316 EN 10272 1.4529	A193 B8M	A194 8M

РАБОЧЕЕ ДАВЛЕНИЕ ПО КЛАССАМ СТАНДАРТНЫХ МАТЕРИАЛОВ

РАБОЧАЯ ТЕМПЕРАТУРА	EN-GJS-400-18 RT (5.3104) (-10° ÷ 350°C)	ASTM A105 / EN10273 1.0619 / EN10273 1.0345 (-29° ÷ 450°C)		ASTM A216 WCC (-29°÷450°C)		A351 CF8M / EN10273 1.04408 A182 F316 / EN10272 1.4529 (-253°÷600°C)	
°C	PN16 (бар)	PN16 (бар)	PN40 (бар)	PN16 (бар)	PN40 (бар)	PN16 (бар)	PN40 (бар)
RT	16.0	16.0	40.0	16.0	40.0	16.0	40.0
100	16.0	14.8	37.1	16.0	40.0	16.0	40.0
150	15.5	14.0	35.2	16.0	40.0	14.5	36.3
200	14.7	13.3	33.3	16.0	40.0	13.4	33.7
250	13.9	12.1	30.4	15.6	39.0	12.7	31.8
300	12.8	11.0	27.6	14.0	35.2	11.8	29.7
350	11.2	10.2	25.7	12.9	32.3	11.4	28.5
400	–	9.5	23.8	11.8	29.5	10.9	27.4
450	–	5.2	13.1	6.4	16.1	10.7	26.9
500	–	–	–	–	–	10.5	26.4
550	–	–	–	–	–	10.4	26.0
560	–	–	–	–	–	10.3	25.7
570	–	–	–	–	–	10.1	25.4
580	–	–	–	–	–	10.0	25.0
590	–	–	–	–	–	9.9	24.7
600	–	–	–	–	–	8.9	22.7

МАТЕРИАЛЫ ПО ЗАПРОСУ

Углеродистая сталь	A352 LC2; A352 LC3; A352 LCB
Сплав из угл. стали	A217 WC6
Аустенитная нержавеющая сталь	A351 CF8; EN10213-4 1.4409; EN10213-4 1.4581; EN10213-4 1.4409; EN10213-4 1.308
Ферритная аустенитная нержавеющая сталь (ДУПЛЕКС/СУПЕРДУПЛЕКС)	EN10213-4 1.4517 EN10213-4 1.4470 EN10213-4 1.4469
Никелевый сплав из нержавеющей стали (обозначается как стандарт B16.34)	A494 M35-1 (MONEL); A494 M35-2 (MONEL); A494 N-12MV (HASTELLOY B); A494 CW-12MW (HASTELLOY C)
Шпильки и гайки	В зависимости от исполнения

СТАНДАРТНОЕ ЗАЩИТНОЕ ПОКРЫТИЕ

РАБОЧАЯ ТЕМПЕРАТУРА	КОРПУС КЛАПАНА	КРЫШКА
От -29° до 150°C	• Двухкомпонентная антикоррозийная акриловая эмаль с высоким сопротивлением • Финальное покрытие двухкомпонентным алифатической акриловой эмалью по RAL7021	Электролитическое цинковое покрытие Fe/Zn 8 c1A UNI ISO 4520
От 150° до 250°C	• Силиконовое покрытие • Финальное покрытие силиконовой эмалью RAL 9005	Электролитическое цинковое покрытие Fe/Zn 8 c1A UNI ISO 4520
От 250° до 400°C	• Термостойкое силиконовое покрытие • Финальное покрытие силиконовой эмалью RAL 9006	

ЗАЩИТНОЕ ПОКРЫТИЕ ПО ЗАПРОСУ

Корпус клапана и крышки	Покрытие для морского исполнения
	По требованию заказчика

ТИПЫ САЛЬНИКОВЫХ КРЫШЕК

Стандартная

Стандартная крышка изготавливается из отливки или поковки с последующей механической обработкой из того же или эквивалентного материала, что и корпус клапана. Она подходит для использования в диапазоне температур от -5 С до +200 °C

Высокотемпературная

Высокотемпературная крышка изготавливается из отливки или поковки с последующей механической обработкой из того же или эквивалентного материала, что и корпус клапана. Данный конструктив спроектирован для эксплуатации клапана при высоких температурах. Ребра охлаждения защищают уплотнение штока клапана от экстремально высоких температур до +400 °C

Низкотемпературная

Низкотемпературная крышка изготавливается из отливки или поковки с последующей механической обработкой из того же или эквивалентного материала, что и корпус клапана. Для защиты уплотнения штока часть среды попадает в полости крышки и остается там на протяжении всего периода эксплуатации. Это создает тепловой буфер между уплотнением и холодной технологической жидкостью в зоне протока. Удлинение рассчитывается, исходя из минимальной температуры среды. Спроектировано для температур ниже -5 ° C

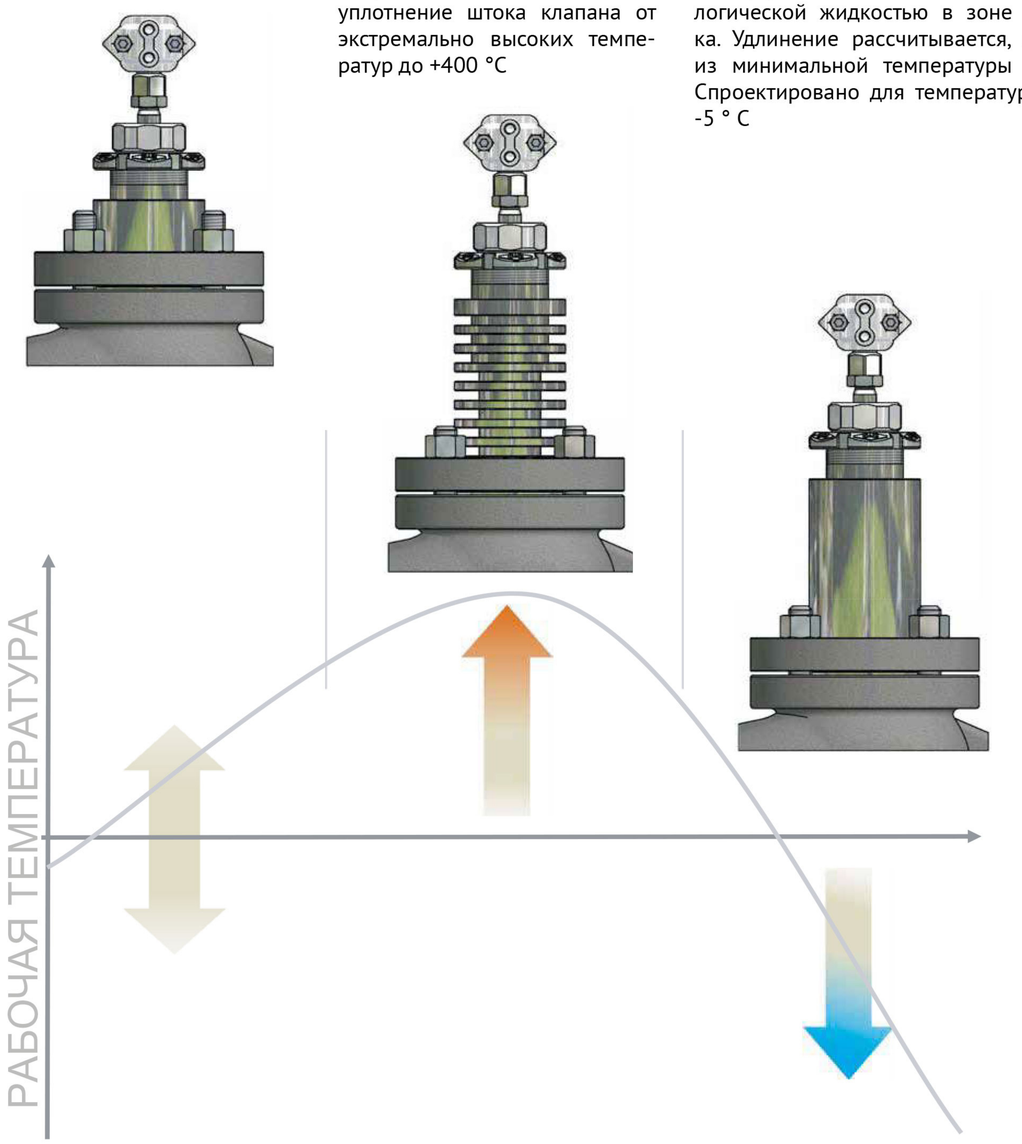

ООО «Диалкон Технолоджи» официальный дистрибьютор ОМС в РФ
141400, Московская обл., г. Химки, ул. Рабочая, д.2А, корп.22А, офис 306
+7 (495) 741-39-72 sales@dialkontech.ru www.dialkontech.ru

ТИПЫ УПЛОТНЕНИЙ - КЛАПАНЫ ОТ DN15 ДО DN100

LP200	SP200	HP300	ECOPACK 1
Он состоит из пакета самоуплотняющихся манжет V-образного сечения из PTFE и FKM. В особенности ставится на кислород и в криогенной области промышленных сред. Самоуплотняющийся и не требующий технического обслуживания	Он состоит из пакета самоуплотняющихся манжет V-образного сечения из PTFE и FKM 75 Shore. Подходит для низких и средних температур. Самоуплотняющийся и не требующий технического обслуживания	Нижняя часть уплотнений состоит из графитовых колец, верхняя - из пакета самоуплотняющихся манжет V-образного сечения из PTFE. Применяется в условиях высокотемпературных сред. Самоуплотняющийся и не требующий технического обслуживания	Он состоит из пакета самоуплотняющихся манжет V-образного сечения из PTFE и графитовых колец. Сертификат ISO 15848-1 для использования в условиях слабо загрязняющих веществ. Самоуплотняющийся и не требующий технического обслуживания

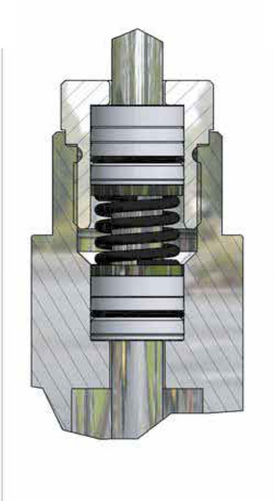
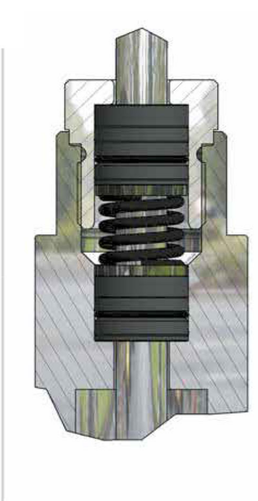
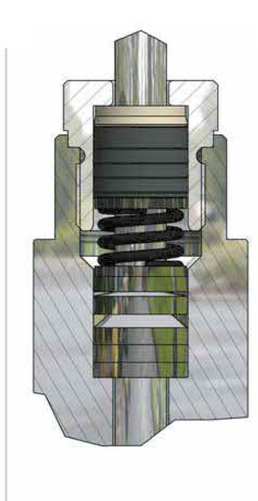
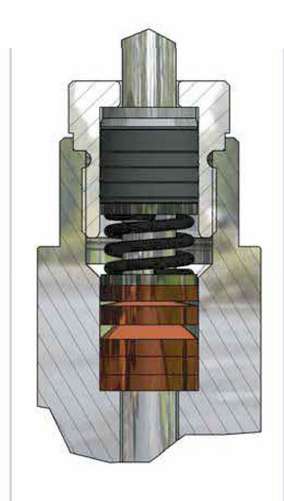

СОВМЕСТИМОСТЬ УПЛОТНЕНИЯ / КРЫШКИ ПО ТЕМПЕРАТУРЕ

	LP200	SP200	HP300	ECOPACK 1
НИЗКОТЕМПЕРАТУРНАЯ КРЫШКА	-250 ÷ -90°C	///	///	///
УДЛИНЕННАЯ КРЫШКА	-90 ÷ -5°C	-90 ÷ -5°C	///	-90 ÷ 220°C
СТАНДАРТНАЯ КРЫШКА	-5 ÷ 180°C	-5 ÷ 220°C	///	///
ВЫСОКОТЕМПЕРАТУРНАЯ КРЫШКА	///	220÷260°C	260 ÷ 400°C	220 ÷ 400°C
СВЕРХВЫСОКОТЕМПЕРАТУРНАЯ КРЫШКА	///	///	400 ÷ 600°C	400 ÷ 600°C

ТИПЫ УПЛОТНЕНИЙ - КЛАПАНЫ ОТ DN125 ДО DN200

LP400	SP400	HP600	ECOPACK 2
Он состоит из пакета самоуплотняющихся манжет V-образного сечения из PTFE и FKM. В особенности ставится на кислород и в криогенной области промышленных сред. Самоуплотняющийся и не требующий технического обслуживания	Он состоит из пакета самоуплотняющихся манжет V-образного сечения из PTFE и FKM 75 Shore. Подходит для низких и средних температур. Самоуплотняющийся и не требующий технического обслуживания	Нижняя часть уплотнений состоит из графитовых колец, верхняя - из пакета самоуплотняющихся манжет V-образного сечения из PTFE. Применяется в условиях высокотемпературных сред. Самоуплотняющийся и не требующий технического обслуживания	Он состоит из пакета самоуплотняющихся манжет V-образного сечения из PTFE и графитовых колец. Сертификат ISO15848-1 для использования в условиях слабо загрязняющих веществ. Самоуплотняющийся и не требующий технического обслуживания

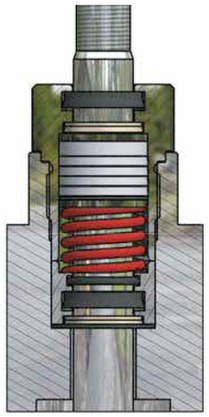
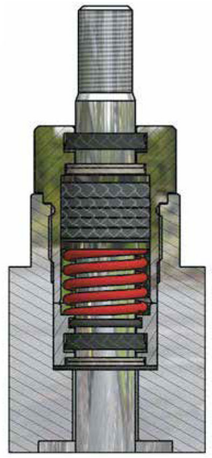
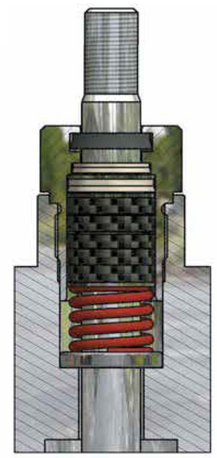
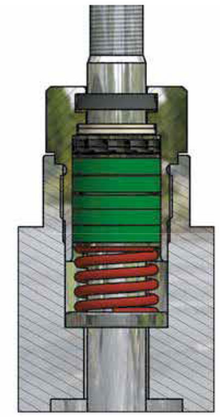

СОВМЕСТИМОСТЬ УПЛОТНЕНИЯ / КРЫШКИ ПО ТЕМПЕРАТУРЕ

	LP400	SP400	HP600	ECOPACK 2
НИЗКОТЕМПЕРАТУРНАЯ КРЫШКА	-250 ÷ -90°C	///	///	///
УДЛИНЕННАЯ КРЫШКА	-90 ÷ -5°C	-90 ÷ -5°C	///	-90 ÷ -5°C
СТАНДАРТНАЯ КРЫШКА	-5 ÷ 180°C	-5 ÷ 220°C	///	-5 ÷ 220°C
ВЫСОКОТЕМПЕРАТУРНАЯ КРЫШКА	///	220÷260°C	260 ÷ 400°C	220 ÷ 400°C
СВЕРХВЫСОКОТЕМПЕРАТУРНАЯ КРЫШКА	///	///	400 ÷ 550°C	400 ÷ 600°C

СИЛЬФОН ZEB20 ДЛЯ ОПАСНЫХ ЖИДКОСТЕЙ

ZEB20 специально разработан для промышленного применения, где протечка рабочей среды через сальниковое уплотнение может нанести вред окружающей среде и человеку, а в некоторых случаях быть опасным для жизни.

Сильфон ZEB20 приваривается одним концом к штоку, а другим концом к сальниковой крышке. Таким образом достигается абсолютная герметичность по сальнику, при этом обеспечивая номинальный ход штока клапана. В данном случае рабочая жидкость гарантировано изолирована от окружающей среды.

ZEB20 также включает в себя уплотнение, как безопасности. Они дополнительное механизм предусмотрены для соблюдения герметичности в случае разрыва сильфона. Дополнительное уплотнение обеспечивает снижение риска попадания токсичных веществ наружу.

Стандартным материалом изготовления сильфонов является AISI 316L, но он также может быть изготовлен из других материалов, таких как Inconel, Monel, Hastelloy д. и т.

В критически важных для безопасности случаях ZEB20 может быть оснащен специальным выходом для возможности интеграции специальных устройств мониторинга целостности сильфона.

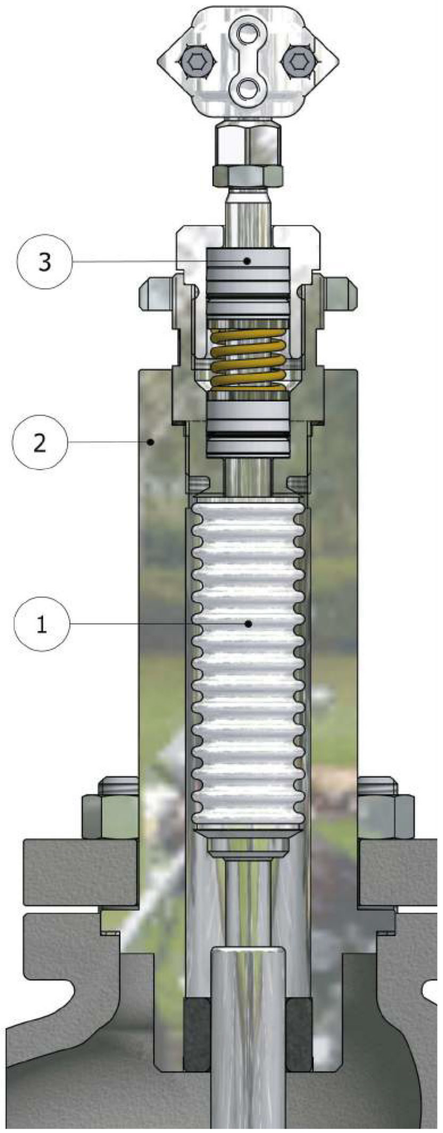

КОМБИНАЦИЯ МАТЕРИАЛОВ СИЛЬФОНА ZEB20 И САЛЬНИКА

№	НАИМЕНОВАНИЕ	СТАНДАРТНЫЕ МАТЕРИАЛЫ	ПО ЗАПРОСУ
1	Сильфоны	AISI 316L	Inconel, Monel, Hastelloy, другие материалы
2	Крышка	из того же материала, что и корпус клапана или эквивалентного материала	другие материалы

ХАРАКТЕРИСТИКИ ДРОССЕЛИРУЮЩЕГО УЗЛА

	СТАНДАРТНО	ПО ЗАПРОСУ
ХАРАКТЕРИСТИКИ РЕГУЛИРОВАНИЯ	Линейная (PL)	
СЕДЛО	Полнопроходное	Редуцированное
УПЛОТНЕНИЕ	металл-металл Герметичность по классу IV	Покрытие азотированием (QPQ), класс IV

Стандартный плунжер

Антикавитационный плунжер

КОЭФФИЦИЕНТЫ ПРОПУСКНОЙ СПОСОБНОСТИ КЛАПАНА, ДИАМЕТР ОТВЕРСТИЯ СЕДЛА И ХОД

CV	Kv	Диаметр отверстия седла, мм	Номинальный ход клапана, мм	Диаметр клапана (DN)											
				15	20	25	32	40	50	65	80	100	125	150	200
4.5	3.8	15	20	■	□	□	□	□	□	–	–	–	–	–	–
6	5.1	20		–	■	□	□	□	□	–	–	–	–	–	–
11	9.4	25		–	–	■	□	□	□	□	□	–	–	–	–
18	15.4	30		–	–	–	■	□	□	□	□	□	–	–	–
27	22.2	38		–	–	–	–	■	□	□	□	□	–	–	–
47	40.1	49		–	–	–	–	–	■	□	□	□	–	–	–
73	63.4	64	30	–	–	–	–	–	–	■	□	□	□	□	–
105	89.7	76		–	–	–	–	–	–	–	■	□	□	□	□
160	136.7	96		–	–	–	–	–	–	–	–	■	□	□	□
270	230.8	126	50	–	–	–	–	–	–	–	–	–	■	□	□
370	316.2	151		–	–	–	–	–	–	–	–	–	–	■	□
650	555	201		–	–	–	–	–	–	–	–	–	–	–	■

– не доступно ■ стандарт □ по запросу

ДИАЛКОН технолоджи
ООО «Диалкон Технолоджи» официальный дистрибьютор ОМС в РФ
141400, Московская обл., г. Химки, ул. Рабочая, д.2А, корп.22А, офис 306
+7 (495) 741-39-72 sales@dialkontech.ru www.dialkontech.ru

ПНЕВМАТИЧЕСКИЕ ПРИВОДЫ СЕРИИ AP - ТЕХНИЧЕСКИЕ ХАРАКТЕРИСТИКИ

Мембранные пневматические приводы серии AP имеют четыре различных типоразмера компактной конструкции. Гарантируют идеальную плавность хода, обеспечивая все необходимые качества регулирования рабочей среды при различном рабочем давлении. Они оснащены стандартной лирой (CEI EN 60534-6-1), которая обеспечивает быструю и простую установку аксессуаров. По запросу доступен широкий ассортимент электро-пневматических позиционеров, электромагнитных клапанов, датчиков конечных положений и устройств обратной связи. Стандартно все приводы оснащены механическим индикатором хода и шкалой указателя.

ТЕХНИЧЕСКИЕ ДАННЫЕ	
ТИП	тип привода - с пружинным возвратом
УПРАВЛЯЮЩИЙ СИГНАЛ	Прямое действие (Нормально открытый) 3-15psi (0,2-1 бар); 6-18psi (0,4-1,2 бар); 6-30psi (0,4-2 бар); 15-60psi (1-4 бар) Обратное действие (Нормально закрытый) 3-15psi (0,2-1 бар); 6-18psi (0,4-1,2 бар); 6-30psi (0,4-2 бар); 15-60psi (1-4 бар)
МАКС. ДАВЛЕНИЕ ПОДАЧИ ВОЗДУХА	50 psi (3,5 бар) для перестановочных усилий 3-15psi (0,2-1 бар); 6-18psi (0,4-1,2 бар); 6-30psi (0,4-2 бар); 87 psi (6 бар) для перестановочных усилий 15-60psi (1-4 бар)
ПНЕВМАТИЧЕСКОЕ ПРИСОЕДИНЕНИЕ	1/4" NPF-F
ТЕМПЕРАТУРА ОКРУЖАЮЩЕЙ СРЕДЫ	-20 - +70°C (от -50° по запросу)

МАТЕРИАЛЫ		
	СТАНДАРТНАЯ	ПО ЗАПРОСУ
ЛИРА И КОРПУС ПРИВОДА	Углеродистая сталь с покраской	Электролитическая нержавеющая сталь
БОЛТЫ И ГАЙКИ	A193 B7- A194 2H	Другие материалы
МЕМБРАНА	Бутадиен-нитрильный каучук (NBR)	Другие материалы
ШТОК	ASTM 182 F304	//
ПЛИТА КРЕПЛЕНИЯ К КЛАПАНУ	ASTM A 351 CF8	//
ПРУЖИНА	EN 10270-1SH с покраской	Нержавеющая сталь
ВНУТРЕННИЕ ДЕТАЛИ	Углеродистая сталь, оцинкованная	Нержавеющая сталь

ЗАЩИТНОЕ ПОКРЫТИЕ	
СТАНДАРТНОЕ	Покрытие порошковой эмалью RAL 7021
ПО ЗАПРОСУ	Покраска для морского исполнения согласно требованиям заказчика

АКСЕССУАРЫ

- Верхний ручной дублер
- Пневматический, электропневматический и интеллектуальный позиционер
- Преобразователь I/P
- Обратная связь 4 - 20 мА
- Датчик конечных положений
- Фильтр - регулятор
- Электромагнитный клапан

ДИАЛКОН технолоджи

ООО «Диалкон Технолоджи» официальный дистрибьютор ОМС в РФ
141400, Московская обл., г. Химки, ул. Рабочая, д.2А, корп.22А, офис 306
+7 (495) 741-39-72 sales@dialkontech.ru www.dialkontech.ru

1. Корпус
2. Пружина
3. Мембрана
4. Шток
5. Лира
6. Полумуфта соединения штока привода с штоком клапана
7. Шкала хода
8. Опорная тарелка

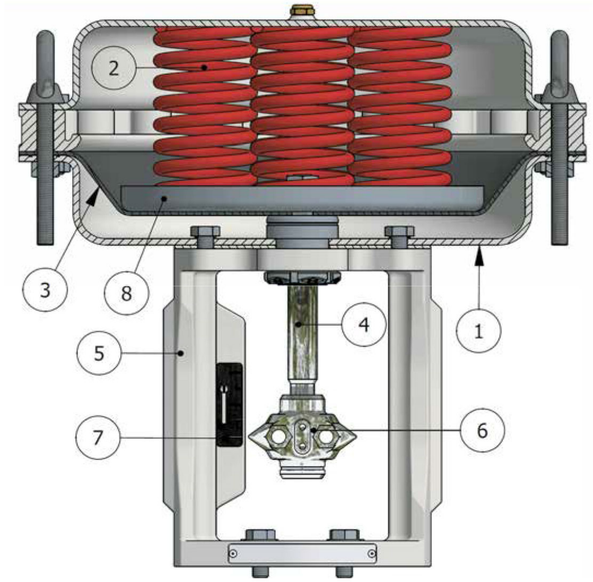

Максимально допустимый перепад давления в барах

ПРИВОД	Перестановочное усилие, бар	CV 4.5		CV 6		CV 11		CV 18		CV 27		CV 47		CV 73		CV 105		CV 160 CV 190		CV 270		CV 370		CV 650	
		cl IV		cl IV		cl IV		cl IV		cl IV		cl IV		cl IV		cl IV		cl IV		cl IV		cl IV		cl IV	
AP23	0,2-1,0	15		14		9		5		3		2													
	0,4-1,2	18		16		11		7		4		3													
	0,4-2,0	50		22		16		10		6		4													
	1,0-4,0	70		45		35		27		15		8													
AP28	0,2-1,0	31		27		17		8		6		4													
	0,4-1,2	40		38		21		13		10		5													
	0,4-2,0	55		50		26		23		12		7													
	1,0-4,0	99		80		48		40		25		17													
AP34/AP35	0,2-1,0	60		60		50		20		12		10		4		2		1							
	0,4-1,2	80		80		60		30		15		12		6		4		2							
	0,4-2,0	99		99		80		40		20		14		7		5		3							
	1,0-4,0							62		36		25		11		8		6							
AP43/AP44	0,2-1,0									35		24		7		6		4							
	0,4-1,2									40		26		9		8		5							
	0,4-2,0									40		26		12		10		6							
	1,0-4,0									65		40		28		22		15							
AP45	1,0-4,0									65		40		28		22		15							
AP46	1,0-4,0																			7		5		3	
AP60	1,0-4,0															44		30		14		10		6	

cl. IV: Уплотнение металл-металл, герметичность класс IV - ANSI FCI 70,2 - IEC 6053

ГАБАРИТНЫЕ РАЗМЕРЫ

РАЗМЕР	**A**, мм	**B**, мм	**C**, мм		
			Стандартная крышка	Крышка с сильфоном	Крышка удлиненная/ с ребрами охлаждения
DN15	130	70	132	232	169
DN20	150	80	133	233	170
DN25	160	85	138	237	182
DN32	180	100	133	232	177
DN40	200	105	138	236	195
DN50	230	120	147	245	204
DN65 (*)	290	130	177	304	267
DN80	310	140	191	310	264
DN100	350	150	182	305	308
DN125	400	235	286	399	399
DN150	480	250	297	410	410
DN200	600	275	298	410	410

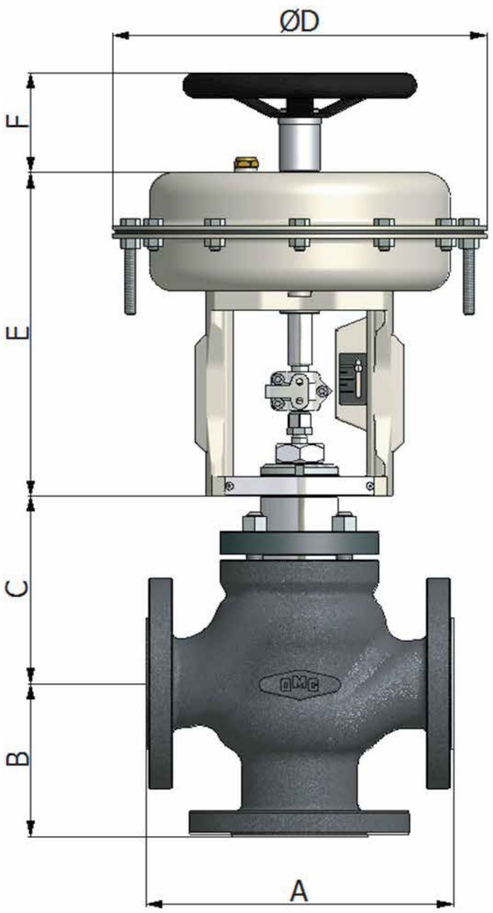

(*) Согласно стандарту EN1092-1 клапаны DN65 фланцевые из углеродистой или нержавеющей стали PN16 должны иметь 8 отверстий. Исполнение с 4-я отверстиями по запросу.

Согласно стандарту EN1092-2 клапаны DN65 фланцевые из ковкого чугуна PN16 должны иметь 4 отверстия. Исполнение с 8-ю отверстиями по запросу.

ПРИВОД

ТИП	Ø **D** мм	**E** мм	**F** мм	РАБОЧАЯ ПЛОЩАДЬ см²	РАБОЧИЙ ОБЪЕМ литры
AP23	230	245	110	203	~ 1.8
AP28	275	253		304	~ 3
AP34	335	276	150	475	~ 5.7
AP35					
AP43	430	303	300	744	~ 11.5
AP44					
AP45		393			
AP46		425			~ 13.5
AP60	600	450	//	1690	~ 32

ООО «Диалкон Технолоджи» официальный дистрибьютор ОМС в РФ
141400, Московская обл., г. Химки, ул. Рабочая, д.2А, корп.22А, офис 306
+7 (495) 741-39-72 sales@dialkontech.ru www.dialkontech.ru

ПНЕВМАТИЧЕСКИЙ ПОРШНЕВОЙ ПРИВОД СЕРИИ OP

Пневматические поршневые приводы с пружинным возвратом серии OP используются исключительно для отсечных клапанов. Доступны в двух типоразмерах компактной конструкции, оборудованы механическим индикатором хода. Исполнение лиры соответствует стандарту CEI EN60534-6-1 для прямого монтажа навесного оборудования.

ТЕХНИЧЕСКИЕ ДАННЫЕ

ТИП	Поршневой с пружинным возвратом
УПРАВЛЯЮЩИЙ СИГНАЛ	от 90 psi (6 бар) до 145 psi (10 бар)
МАКС. ДАВЛЕНИЕ ПОДАЧИ ВОЗДУХА	145 psi (10 бар)
ПНЕВМАТИЧЕСКОЕ ПРИСОЕДИНЕНИЕ	1/4” NPF-F
ТЕМПЕРАТУРА ОКРУЖАЮЩЕЙ СРЕДЫ	-20 - +70°C

МАТЕРИАЛЫ

	СТАНДАРТНАЯ	ПО ЗАПРОСУ
КОРПУС	Алюминий с покраской	//
ЛИРА	Углеродистая сталь с покраской	Электролитическая нерж. сталь
БОЛТЫ И ГАЙКИ	A193 B7-A194 2H	Нержавеющая сталь
ПОРШЕНЬ	бутадиен-нитрильный каучук (NBR)	Другие материалы
ШТОК	ASTM 182 F304	//
СОЕДИНЕНИЕ ЗАЖИМНОГО КЛАПАНА	ASTM A 351 CF8	//
ПРУЖИНА	EN 10270-1SH с покраской	Нержавеющая сталь
ВНУТРЕННИЕ ДЕТАЛИ	Углеродистая сталь, оцинкованная	Нержавеющая сталь

ЗАЩИТНОЕ ПОКРЫТИЕ

СТАНДАРТНОЕ	Покрытие порошковой эмалью RAL 7021
ПО ЗАПРОСУ	Покраска для морского исполнения согласно требованиям заказчика

АКСЕССУАРЫ

- Сигнализатор конечных положений
- Фильтр - регулятор
- Электромагнитный клапан
- Устройство блокировки пневматического питания

Максимально допустимый перепад давления в барах

ПРИВОД	CV 6	CV 8	CV 13	CV 19	CV 29	CV 47	CV 50	CV112	CV173 CV190
OP10	12	12	12	12	12	12			
OP16							12	8	3

ГАБАРИТНЫЕ РАЗМЕРЫ

РАЗМЕР	**A**, мм	**B**, мм	**C**, мм		
			Стандартная крышка	Крышка с сильфоном	Крышка удлиненная/ с ребрами охлаждения
DN15	130	70	132	232	169
DN20	150	80	133	233	170
DN25	160	85	138	237	182
DN32	180	100	133	232	177
DN40	200	105	138	236	195
DN50	230	120	147	245	204
DN65 (*)	290	130	177	304	267
DN80	310	140	191	310	264
DN100	350	150	182	305	308

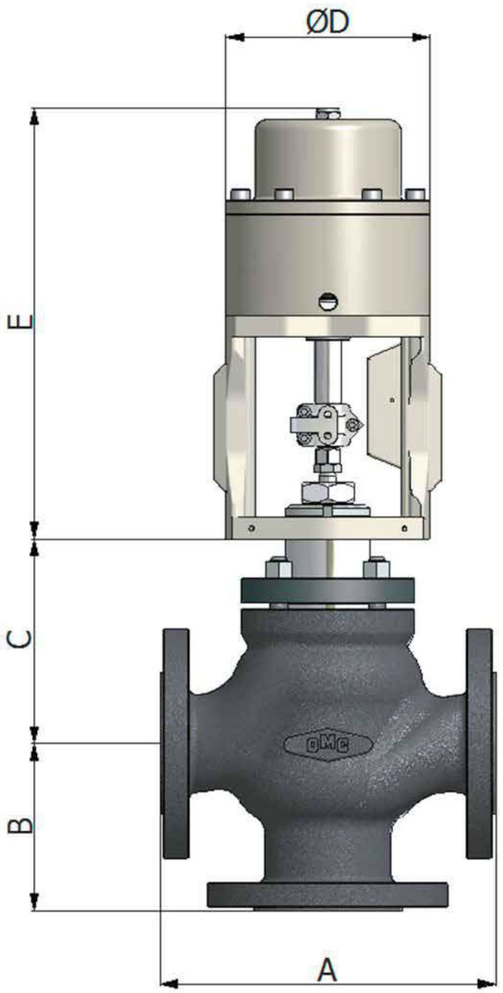

(*) Согласно стандарту EN1092-1 клапаны DN65 фланцевые из углеродистой или нержавеющей стали PN16 должны иметь 8 отверстий. Исполнение с 4-я отверстиями по запросу.

Согласно стандарту EN1092-2 клапаны DN65 фланцевые из ковкого чугуна PN16 должны иметь 4 отверстий. Исполнение с 8-ю отверстиями по запросу.

ПРИВОД

ТИП	Ø **D** мм	**E** мм		
		DN15÷40	DN50	DN65÷100
OP10	230	267	292	//
OP16	275	//	//	335

ЭЛЕКТРИЧЕСКИЙ ПРИВОД

Регулирующие клапаны ОМС могут быть укомплектованы электрическими приводами

НАПРАВЛЕНИЕ ПОТОКОВ ТРЕХХОДОВОГО КЛАПАНА СМЕШИВАЮЩЕГО ТИПА

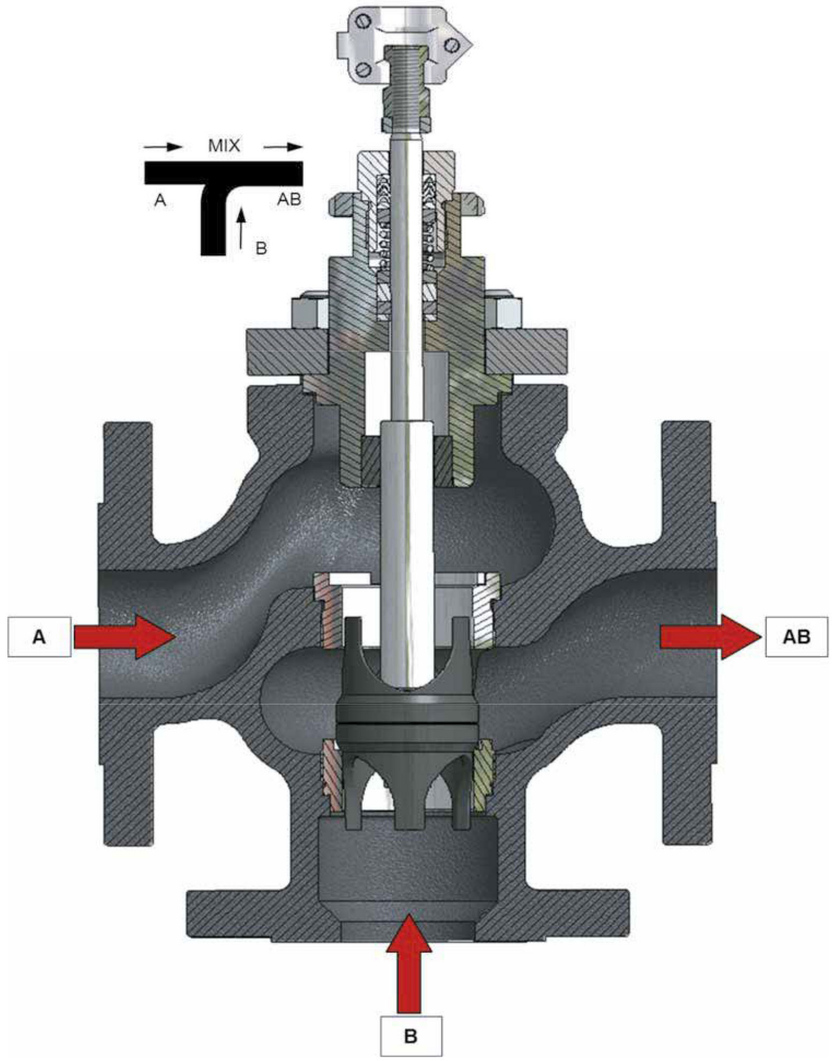

ДОСТУПНЫЕ ТИПЫ ФЛАНЦЕВЫХ СОЕДИНЕНИЙ

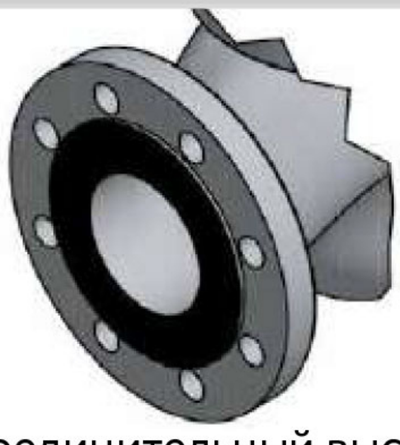
Присоединительный выступ

Под овальную прокладку

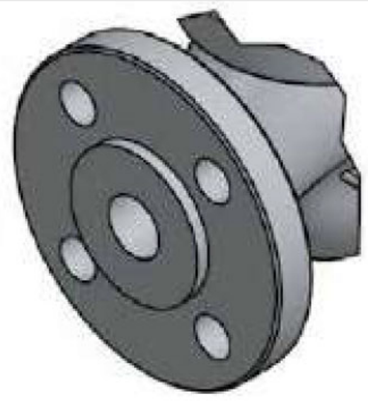
Выступ

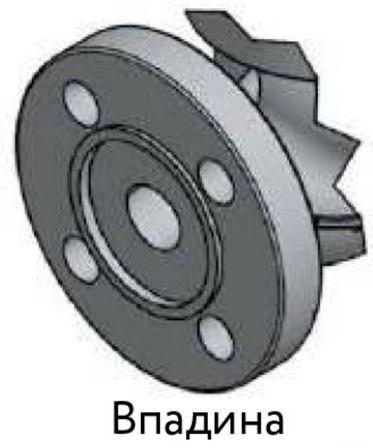
Впадина

Плоский фланец

Сварка в стык

Сварка внахлест

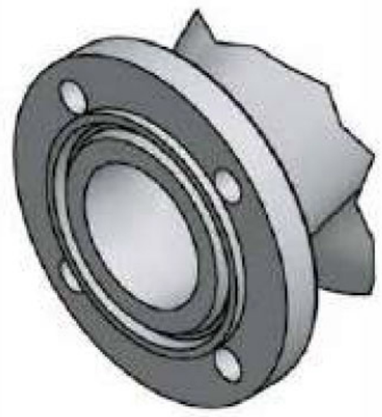
Соединение паз

ВЕС КЛАПАНА БЕЗ ПРИВОДА (кг)

РАЗМЕР	Стандарт		Удлиненный/ с ребрами охлаждения		С сильфоном	
	PN16	PN40	PN16	PN40	PN16	PN40
DN15	5.5	5.6	6	6.1	6.8	6.9
DN20	7.8	7.9	8.3	8.4	9	9.1
DN25	8.6	8.7	9.3	9.4	9.7	9.8
DN32	13.7	13.9	14.4	11.5	14.8	14.9
DN40	15.3	15.5	16.4	16.7	17	17.3
DN50	21.8	22	23	23.5	23.5	24
DN65	34	34.5	37	37.5	38	38.5
DN80	40	40.5	43	43.5	44	44.5
DN100	56	57	61	62	60	61
DN125	108	110	116	118	115	117
DN150	143	145	151	153	150	152
DN200	226	229	234	237	233	236

ВЕС ПНЕВМАТИЧЕСКИХ ПРИВОДОВ (кг)

ТИП	СИГНАЛ, бар	ПРИВОД	РУЧНОЙ ДУБЛЕР
AP23	0,2-1,0 / 0,4-1,2 / 0,4-2,0	7	1
	1,0-4,0	8	
AP28	0,2-1,0 / 0,4-1,2 / 0,4-2,0	9	
	1,0-4,0	10	
AP34 / AP35	0,2-1,0 / 0,4-1,2 / 0,4-2,0	15	2
	1,0-4,0	17	
AP43 / AP44	0,2-1,0 / 0,4-1,2 / 0,4-2,0	27	3
	1,0-4,0	32	7
AP45	1,0-4,0	38	7
AP46	1,0-4,0	45	7
AP60	1,0-4,0	155	//
OP10	Открыто/закрыто	8	//
OP16	Открыто/закрыто	13	//

ДИАЛКОН технолоджи

ООО «Диалкон Технолоджи» официальный дистрибьютор ОМС в РФ
141400, Московская обл., г. Химки, ул. Рабочая, д.2А, корп.22А, офис 306
+7 (495) 741-39-72 sales@dialkontech.ru www.dialkontech.ru