ДИСКОВЫЕ ПОВОРОТНЫЕ ЗАТВОРЫ С ДВОЙНЫМ ЭКСЦЕНТРИСИТЕТОМ BV22

Номинальное давление: Class150, 300 (PN16-50 бар)
Стандартное исполнение, DN: 2”- 48” (50mm -1200mm)
FIRE-SAFE исполнения, DN: 2” - 60” (50mm -1500mm)
Температура: -196˚C ~ +450˚C
Герметичность: Класс "A"

Маркировка высокопроизводительных дисковых поворотных затворов с двойным эксцентриситетом

1	2	3	4	5	6	7	8	9	10	11
BV22	300	L	2	DA	C10	C	4	D16	RF	OX

1.Тип затвора

BV21	Основной тип
BV22	FIRE-SAFE

2. Диаметр дискового затвора

Код	Диаметр	Код	Диаметр
50	DN50 (2")	450	DN450 (18")
80	DN80 (3")	500	DN500 (20")
100	DN100 (4")	600	DN600 (24")
150	DN150 (6")	700	DN700 (28")
200	DN200 (8")	800	DN800 (32")
250	DN250 (10")	900	DN900 (36")
300	DN300 (12")	1000	DN1000 (40")
350	DN350 (14")	1200	DN1200 (48")
400	DN400 (16")	1500	DN1500 (60")

3. Тип присоединения

Код	Тип присоединения
W	Межфланцевый
L	С резьбовыми проушинами
D	Двойной фланец
S	Одинарный фланец
B	Под приварку

4. Номинальное давление

Код	ASTM (LB)	DIN (bar)
1	150	PN16
2	-	PN25
3	300	-
4	-	PN40

5. Тип управления

Код	Тип
GR	Червячный редуктор
DA	Пневмопривод двойного действия
SR	Пневмопривод с пружинным возвратом
MO	Электропривод
MC	Электропривод с позиционером
HY	Гидравлический привод

11. Специальные требования

Код	Специальные требования
NA	NACE
OX	Очистка кислородом
EN	ENP

6. Материал корпуса

Код	Материал	Код	Материал
C10	1Cr13	S21	A182 F304
C11	A216 WCB	S23	A182 F316
C12	A216 WCC	S24	A182 F316L
C14	A352 LCC	D51	A182 F51
C16	A217 WC6	D60	Duplex F60
C19	A217 WC9	I60	Inconel 600
S11	A351 CF8	I62	Inconel 625
S13	A351 CF8M	M40	Monel K400
S14	A351 CF3M	Ti	Титановый сплав
Другие материалы по запросу			

7. Материал диска

Код	Материал
B	CF8
C	CF8M

8. Материал уплотнения

3	PTFE
4	RPTFE
5	Inconel + RTFE
7	Inconel - FIRE-SAFE

9. Стандарт присоединительных фланцев

Код	ASME 16.5 (LB)
A15	150LB
A30	300LB
Код	DIN (bar)
D16	PN16
D25	PN25
D40	PN40

10. Типы присоединительных поверхностей

Код	КодDIN	Тип присоединения
FF	A	Плоский фланец
RF	B	Фланец с соединительным выступом
MF	F	Фланцевое соединение выступ-впадина
TG	D	Фланцевое соединение шип-паз
RJ	H	Фланец с присоединением через кольцевое уплотнение
BW	BWE	Приварные в стык
SW	SWE	Приварные внахлест

141400. Московская область, г. Химки, ул.Рабочая, д.2А, стр.22А, офис 306
Тел.: +7 (495) 741-39-72, 660-49-46

e-mail: info@dialkontech.ru
www.dialkontech.ru

Общие сведения

В высокопроизводительных дисковых поворотных затворах применена конструкция двойного эксцентриситета. 1-й эксцентриситет представляет собой смещение оси што¬ка относительно осевой линии поверхно¬сти уплотнения, 2-й эксцентриситет представляет собой смещение оси што¬ка относительно осевой линии затвора и трубопровода. Эти два смещения уменьшают трение между диском и седлом, что обеспечивает свободное закрытие и открытие затвора.

Отсутствие трения между диском и седловым уплотнением корпуса в момент открытия/закрытия дискового поворотного затвора снижает эксплуатационный крутящий момент и продлевает его срок службы. С учетом данных преимуществ высокопроизводительный дисковый поворотный затвор может применяться в различных рабочих средах в широком диапазоне рабочих температур и давления.

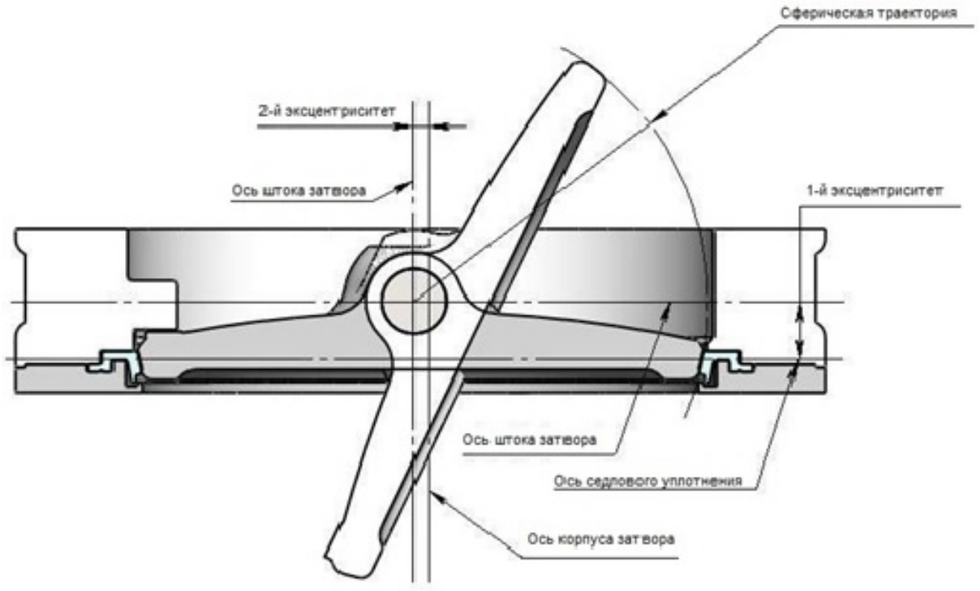

Основные характеристики

BV21 Основной тип: 1. PN 16 / Class 150 2”~48” (50mm ~ 1200mm)
2. PN 40 / Class 300 2”~24” (50mm ~ 600mm)
BV22 Fire-Safe: 1. PN 16 / Class 150 2”~128” (50mm ~ 3200mm)
2. PN 40 / Class 300 2”~128” (50mm ~ 3200mm)
Тип присоединения: межфланцевый, с резьбовыми проушинами;
Рабочая температура: -196°C ~450°C ;
Тип управления: рукоятка, червячный редуктор, пневмопривод, электропривод;
Применяемые рабочие среды: коррозионные химические среды, вода, газ, кислоты, щелочи, пар, фармацевтика и др.

Применение в промышленности

Высокопроизводительные дисковые поворотные затворы в основном применяются в следующих областях промышленности:
• Промышленные объекты, машинное оборудование, природный газ и др.;
• Теплоснабжение, водоснабжение, конденсатные линии;
• Химические комбинаты, медицинское производство, пищевое производство;
• Целлюлозно-бумажные комбинаты, судостроение, электростанции, средства автоматизации;
• Питьевое водоснабжение, морская вода, опреснение воды и т.д.

Применение на специальные рабочие среды

• Для пожароопасных рабочих сред
Затворы в огнестойком исполнении серии FIRE-SAFE обеспечивают надежную работу системы в течение длительного срока службы, соответствуют всем требованиям техники безопасности и защищают данную рабочую систему в случае возгорания рабочей среды. Наиболее актуально применение дисковых поворотных затворов данной серии для страховки от потенциальной пожарной опасности в нефтяной и нефтехимической промышленности.

• Для высокотемпературных рабочих сред
Высокотемпературные высокопроизводительные огнестойкие дисковые поворотные затворы с двойным эксцентриситетом могут нормально работать при рабочих температурах выше +1500°F (+815 ˚C). Учитывая выше изложенные факты данные затворы широко применяются в нефтепереработке, газодобыче, электроэнергетике, пара, горячей газовой отрасли, химической промышленности и др.

• Для сжиженного природного газа (СПГ)
Природный газ должен храниться и транспортироваться в жидком состоянии в отрасли СПГ. Низкотемпературные высокопроизводительные огнестойкие дисковые поворотные затворы с двойным эксцентриситетом соответствуют требованиям для применения на рабочие среды с особо низкой температурой и широко применяются в криогенной промышленности.

• Для едкого газа
Дисковые поворотные затворы с двойным эксцентриситетом используется в суровых условиях с содержанием едкого газа, в данном случае следует обратить особое внимание на правильный выбор конструкции затвора и применяемых материалов. Все они должны соответствовать стандартам NACE.

• Для паровой промышленности
Высокопроизводительные дисковые поворотные затворы с двойным эксцентриситетом подходят для применения на высокую температуру и высокое давление воды, конденсата, пара, охлаждающей воды и др. Для данных рабочих условий рекомендуется седловое уплотнение RPTFE. Для температур выше +230C рекомендуется уплотнение INCONEL.

• Для абразивных сред
Необходим тщательный подбор материалов деталей дискового поворотного затвора, чтобы соответствовать строгим стандартам применения на абразивных средах. Например, когда применяемой рабочей средой является гидроксид натрия или гидроксид калия, то мы рекомендуем использовать все компоненты дискового затвора в исполнении из нержавеющей стали.

141400. Московская область, г. Химки, ул.Рабочая, д.2А, стр.22А, офис 306
Тел.: +7 (495) 741-39-72, 660-49-46
e-mail: info@dialkontech.ru
www.dialkontech.ru

• Для пожароопасных рабочих сред
Затворы в огнестойком исполнении серии FIRE-SAFE обеспечивают надежную работу системы в течение длительного срока службы, соответствуют всем требованиям техники безопасности и защищают данную рабочую систему в случае возгорания рабочей среды. Наиболее актуально применение дисковых поворотных затворов данной серии для страховки от потенциальной пожарной опасности в нефтяной и нефтехимической промышленности.

• Для высокотемпературных рабочих сред
Высокотемпературные высокопроизводительные огнестойкие дисковые поворотные затворы с двойным эксцентриситетом могут нормально работать при рабочих температурах выше +1500°F (+815 ˚C). Учитывая выше изложенные факты данные затворы широко применяются в нефтепереработке, газодобыче, электроэнергетике, пара, горячей газовой отрасли, химической промышленности и др.

• Для сжиженного природного газа (СПГ)
Природный газ должен храниться и транспортироваться в жидком состоянии в отрасли СПГ. Низкотемпературные высокопроизводительные огнестойкие дисковые поворотные затворы с двойным эксцентриситетом соответствуют требованиям для применения на рабочие среды с особо низкой температурой и широко применяются в криогенной промышленности.

Для других специальных условий и требований, просьба обратиться в отдел технической поддержки Компании Диалкон Технолоджи.

Стандарты и спецификации

«Конструкция и производство согласно стандартам: API 609, MSS SP-68, BS EN 593

Диапазоны температуры и давления соответствует: ASME B16.34

Тест на пожаробезопасность по: BS EN ISO 10497, API607, API F6A

Присоединительные размеры фланцев под приводы согласно: BS EN ISO 5211

Торцевые фланцевые соединения по стандартам: ASME B16.5, ASME B16.47, ISO 7005, EN 1092

Строительные длины затворов регламентируются: API 609, MSS SP-68, ISO 5752, EN 558

Испытания и контроль затворов соответствуют: API 598, ISO 5208

Маркировка затворов по стандарту: MSS SP-25

Особенности конструкции BV22

• Уникальная конструкция седлового уплотнения
• Оптимизированное седловое уплотнение автоматически компенсирует колебания температуры и давления, является саморегулирующимся уплотнением, что делает его производительность в высокой степени надежной и безопасной;
• Возможна замена седлового уплотнения путем нажима вниз его внутренней части без демонтажа пластины и штока, что может уменьшить расходы на техническое обслуживание и продлить срок эксплуатации.
• Дисковый поворотный затвор двунаправленного действия с классом герметичности VI по стандарту ANSI.

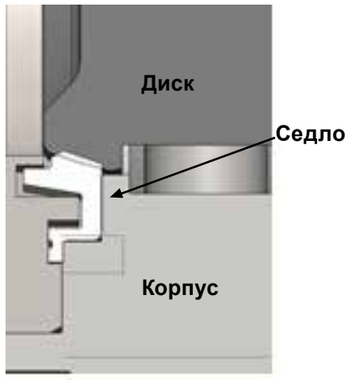

Седловое уплотнение имеет незначительную деформацию при закрытом положении диска. Данная деформация обеспечивает надежное уплотнение по всей окружности диска.

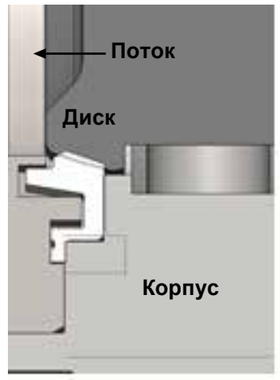

Диск прижат к седловому уплотнению также как приложено давление к кольцевому уплотнению диска со стороны без давления. Диск будет все более и более плотно прижатым, так как расположен близко к сферической кромке седлового уплотнения. Контакт между кромкой и нижней частью паза прижимного кольца ограничивает чрезмерные колебания седлового уплотнения.

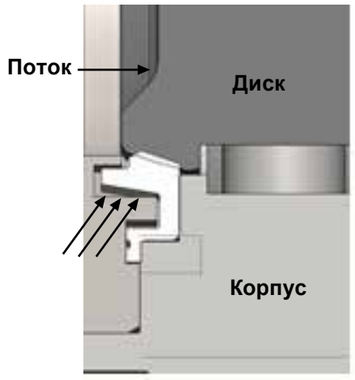

Давление передается с нижнего края кромки, когда давление поступает до нажатия кольца на стороне, и это может еще больше увеличить силу уплотнения между диском и седлом.

• Противовыбросовая структура: Разделенный воротник, расположенный под нижней частью штока, поддерживает его и обеспечивает точное позиционирование с целью предотвращения выброса штока из-за поломки штифтового соединения.
• Оптимизированная конструкция диска: Сферическая конструкция диска обеспечивает работу при максимальном расходе потока рабочей среды и обеспечивает повышение коэффициента пропускной способности Cv.
• Удобная запорно-регулирующая функция: Возможна полная регулировка и замена уплотнения без снятия привода устройства. Сальниковое уплотнение состоит из двух частей, чтобы избежать заклинивания вала, вызванные смещением.
• Обслуживание: Высокопроизводительный дисковый поворотный затвор с резьбовыми проушинами применяется на трубопроводах под рабочие параметры температуры и давления, и в следствие чего достигается двунаправленное запирание под номинальным давлением.

141400. Московская область, г. Химки, ул.Рабочая, д.2А, стр.22А, офис 306
Тел.: +7 (495) 741-39-72, 660-49-46

e-mail: info@dialkontech.ru
www.dialkontech.ru

Структура дискового поворотного затвора с двойным эксцентирситетом BV22

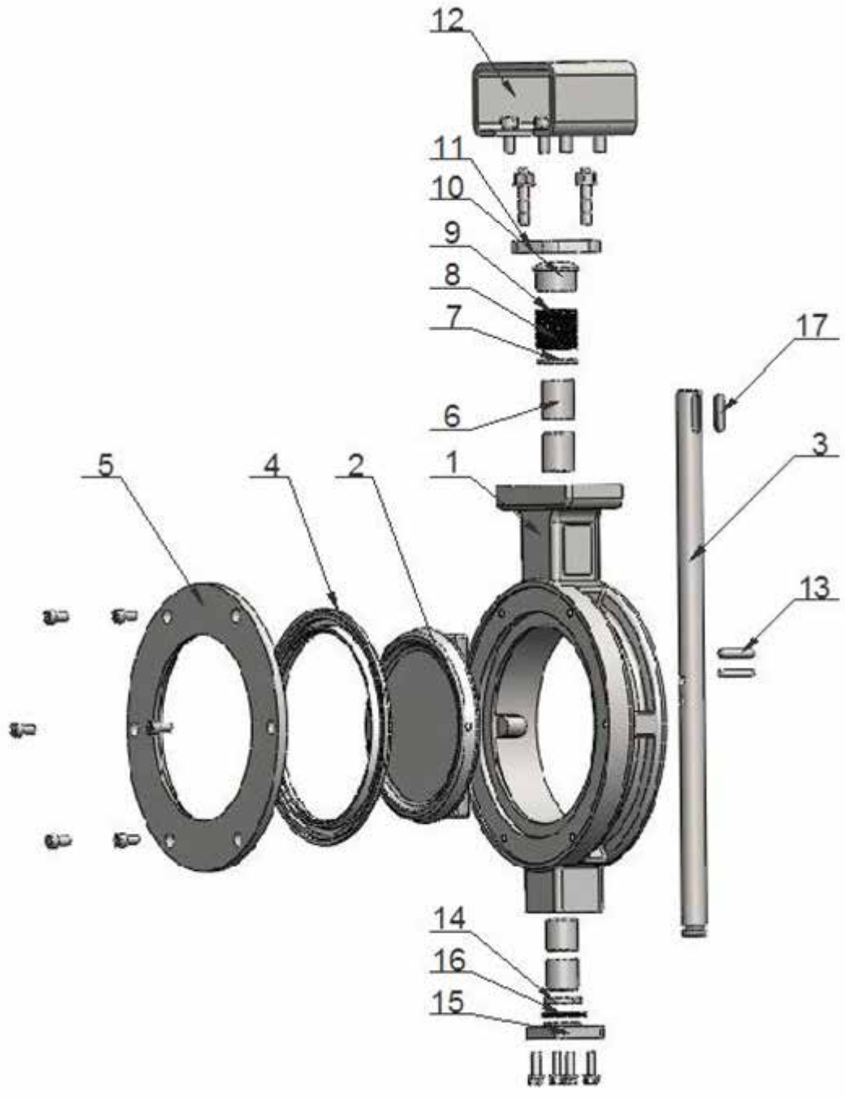

Спецификация материалов затвора BV22*

№	Наименование	Материалы деталей для корпуса из углеродистой стали	Материалы деталей для корпуса из нержавеющей стали
1	Корпус	ASTM A216 WCB	ASTM A351 CF8M
2	Диск	ASTM A351 CF8M	ASTM A351 CF8M
3	Шток	17-4PH	17-4PH
4	Седловое уплотнение	Выбор материалов приведен в таблице ниже	
5	Прижимная пластина	ASTM A276 316	ASTM A276 316
6	Втулка	ASTM A276 316/ ASTM A276 316+ENP	ASTM A276 316/ ASTM A276 316+ENP
7	Уплотнительная шайба	ASTM A276 304	ASTM A276 316
8	Уплотнитель	Выбор материалов приведен в таблице ниже	
9	Плетеный уплотнитель	Выбор материалов приведен в таблице ниже	
10	Уплотнительная втулка	ASTM A276 304	ASTM A276 316
11	Уплотнительная пла-стина	ASTM A216 WCB	ASTM A351 CF8M
12	Кронштейн под привод	A105	ASTM A276 304
13	Цилиндрический штифт	17-4PH	17-4PH
14	Установочная втулка	ASTM A276 304	ASTM A276 316
15	Нижняя крышка	ASTM A216 WCB	ASTM A351 CF8M
16	Уплотнительное кольцо нижней крышки	Гибкий графит	Гибкий графит
17	Шпонка	ASTM A276 420	
18	Болт / винт / шпилька	ASTM A193 B7/ASTM A193 B8/ASTM A193 B8M	
19	Гайка	ASTM A194 2H/ASTM A194 8/ASTM A194 8M	

Деталь	Опционный материал
Седловое уплотнение	PTFE/RPTFE/ UHMWPE
Уплотнитель	Гибкий графит / PTFE / RPTFE
Плетеный уплотнитель	Плетеный гибкий графит / PTFE / RPTFE

***Примечание:** перечислены только некоторые распространенные материалы, возможно применение других специальных материалов согласно требованию, на специальные рабочие среды. Производитель имеет право вносить изменения в конструкцию и материалы деталей без предварительного уведомления.

141400. Московская область, г. Химки, ул.Рабочая, д.2А, стр.22А, офис 306
Тел.: +7 (495) 741-39-72, 660-49-46
e-mail: info@dialkontech.ru
www.dialkontech.ru

Межфланцевое исполнение DN 2”~14” (50…3500мм), PN16

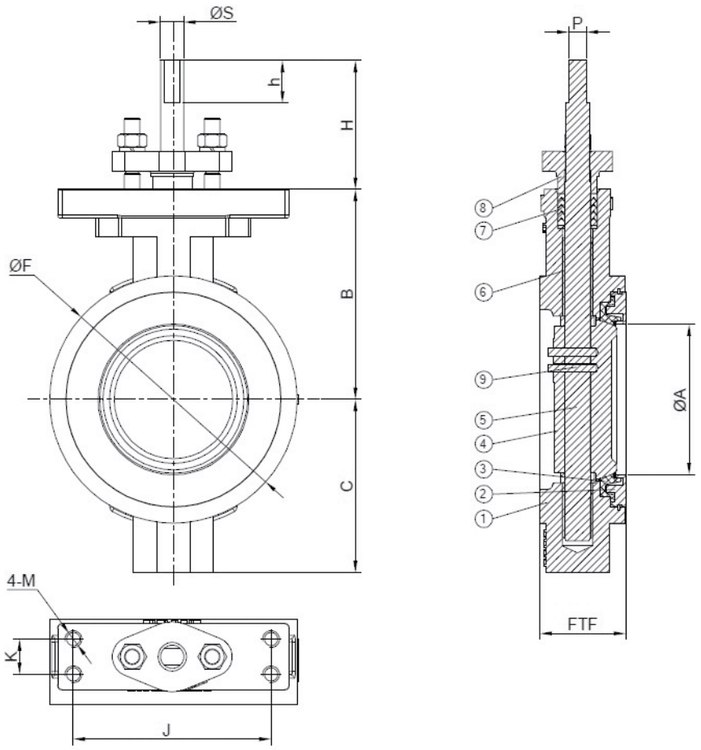

Ø	ØA	B	C	ØF	FTF	H	h	P	ØS	J	K	M
2"	38	81.8	70	102	43.8	42.5	14	7	10	125.4	22.4	M10
2,5"	59	111.1	82.5	118	48.5	82	27	11.2	14.8	125.4	22.4	M10
3"	73	120.5	93	132	49.8	82	27	11.2	14.8	125.4	22.4	M10
4"	96	133.3	110	157	54.4	82	27	11.2	14.8	125.4	22.4	M10
5"	111	135	120	186	56.8	82	27	11.2	14.8	125.4	22.4	M10
6"	142	152.4	135	217	58.1	82.3	27	14	18	125.4	22.4	M10
8"	188	187.3	172	273	64.1	81.7	27	15.9	21.7	125.4	22.4	M10
10"	236	231.8	202	330	71.9	96.9	28	20.6	28	142.7	37.3	M12
12"	282	260.3	241.3	385	81.7	97	33	23.8	33.3	142.7	37.3	M12
14"	314	315	295	413	93	105	41	28.7	37	142.7	37.3	M16

Межфланцевое исполнение DN 16”~24” (400…600мм), PN16

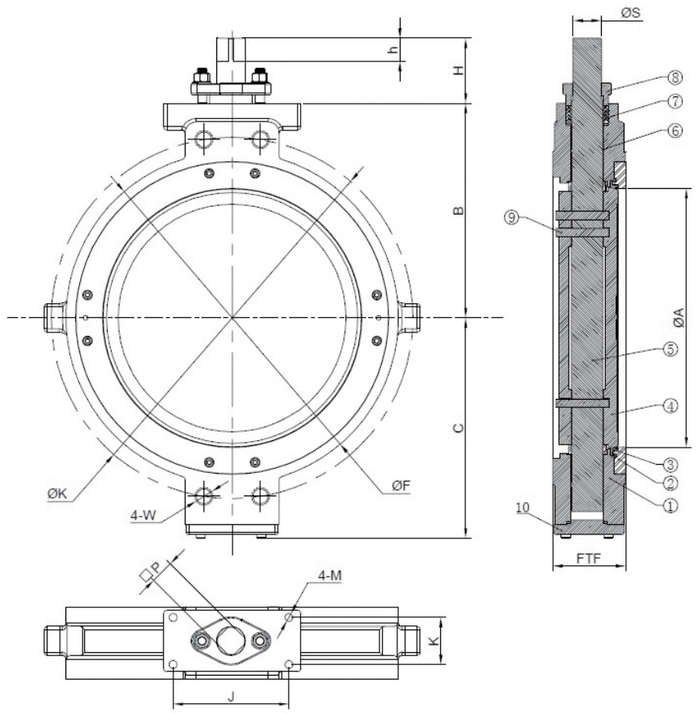

Ø	ØA	B	C	ØF	FTF	H	h	P	ØS	J	K	M	ØK	W
16"	362	355	329	470	103	111	41	33.5	42	203.2	82.6	M16	525	Ø30
18"	413	356	340	533	115	111	41	35	47	203.2	82.6	M16	585	M27
20"	455	377	387	584	128	115	41	41.4	50	203.2	82.6	M16	650	M30
24"	548	490	467	692	155	130	51	51	64	254	107.7	M20	770	M33

141400. Московская область, г. Химки, ул.Рабочая, д.2А, стр.22А, офис 306
Тел.: +7 (495) 741-39-72, 660-49-46

e-mail: info@dialkontech.ru
www.dialkontech.ru

Межфланцевое исполнение DN 2”~14” (50…350мм), PN25

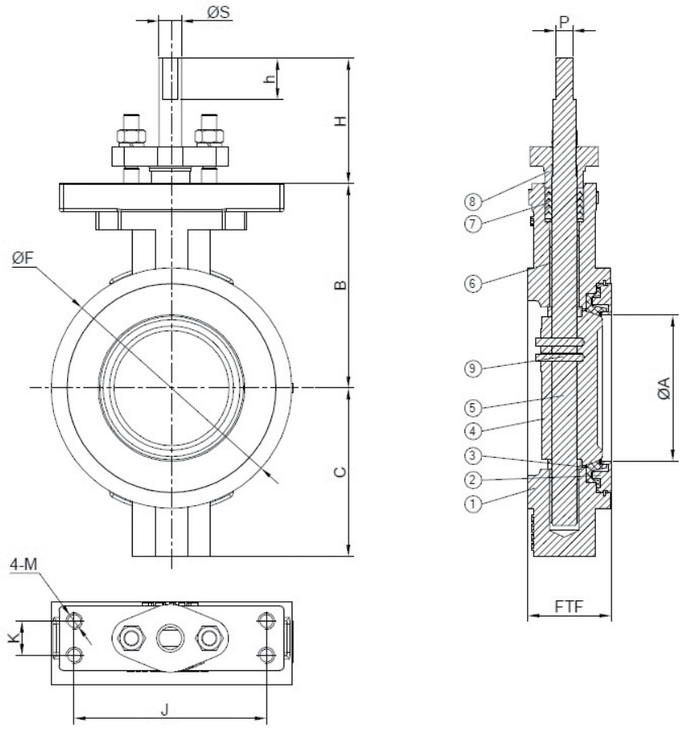

Ø	ØA	B	C	ØF	FTF	H	h	P	ØS	J	K	M
2"	38	81.8	70	102	43.8	42.5	14	7	10	125.4	22.4	M10
2,5"	59	111.1	82.5	118	48.5	82	27	11.2	14.8	125.4	22.4	M10
3"	73	120.5	93	132	49.8	82	27	11.2	14.8	125.4	22.4	M10
4"	96	133.3	110	157	54.4	82	27	11.2	14.8	125.4	22.4	M10
5"	111	135	120	186	56.8	82	27	11.2	14.8	125.4	22.4	M10
6"	142	152.4	135	217	58.1	82.3	27	14	18	125.4	22.4	M10
8"	188	187.3	172	273	64.1	81.7	27	15.9	21.7	125.4	22.4	M10
10"	236	231.8	202	330	71.9	96.9	28	20.6	28	142.7	37.3	M12
12"	282	260.3	241.3	385	81.7	97	33	23.8	33.3	142.7	37.3	M12
14"	314	315	295	413	93	105	41	28.7	37	142.7	37.3	M16

Межфланцевое исполнение DN 16”~24” (400…600мм), PN25

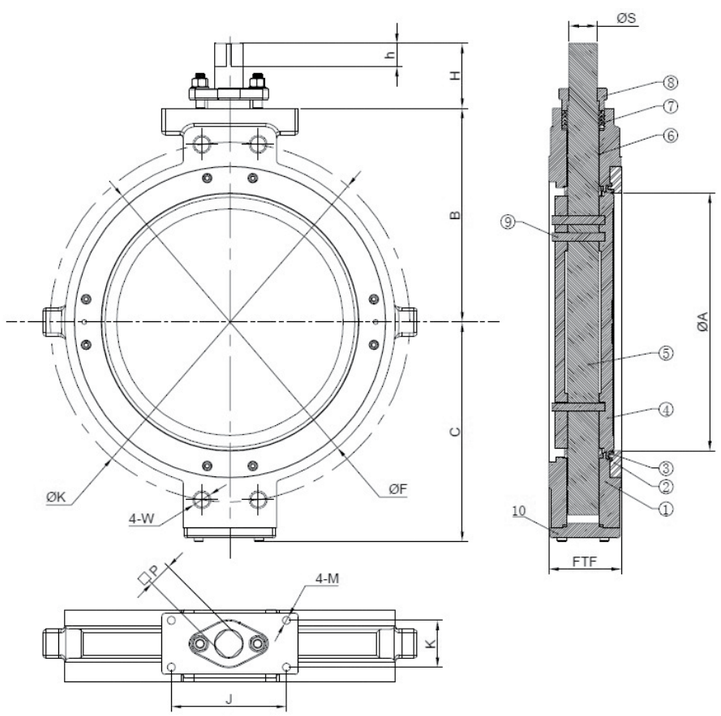

Ø	ØA	B	C	ØF	FTF	H	h	P	ØS	J	K	M	ØK	W
16"	362	355	329	470	103	111	41	33.5	42	203.2	82.6	M16	550	Ø36
18"	413	356	340	533	115	111	41	35	47	203.2	82.6	M16	600	M33
20"	455	377	387	584	128	115	41	41.4	50	203.2	82.6	M16	650	M33
24"	548	490	467	692	155	130	51	51	64	254	107.7	M20	770	M36

141400. Московская область, г. Химки, ул.Рабочая, д.2А, стр.22А, офис 306
Тел.: +7 (495) 741-39-72, 660-49-46
e-mail: info@dialkontech.ru
www.dialkontech.ru

Межфланцевое исполнение DN 2”~14” (50…350мм), PN40

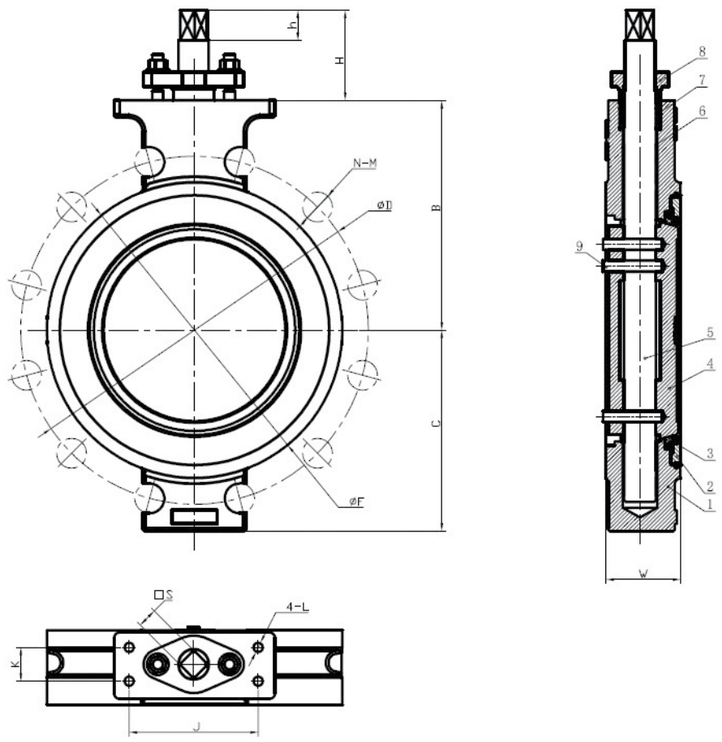

Ø	B	C	H	ØF	W	ØD	N	Ød	Øx	S	h	J	K	M
2"	80	62	44	96	43	Ø 125	4	Ø 18	Ø 10	7	14	125.4	22.4	M10
2,5"	111.1	82.6	82	118	46	Ø 145	8	Ø 18	Ø 14.8	11	27	125.4	22.4	M10
3"	120.7	93.7	82	132	46	Ø 160	8	Ø 18	Ø 14.8	11	27	125.4	22.4	M10
4"	133.4	110	82	157	52	Ø 190	8	Ø 22	Ø 14.8	11	27	125.4	22.4	M10
5"	134.9	126.5	82	186	56	Ø 220	8	Ø 26	Ø 14.8	11	27	125.4	22.4	M10
6"	174.6	153	82	217.5	59	Ø 250	8	Ø 26	Ø 21.9	14	27	125.4	22.4	M10
8"	212.7	180	95	273	73	Ø 320	12	Ø 30	Ø 28	22	27	125.4	22.4	M10
10"	254	222	100	327	83	Ø 385	12	Ø 30	Ø 33.3	22	27	142.7	37.3	M12
12"	282.6	284.4	105	385.5	92	Ø 450	16	Ø 33	Ø 37	27	33	142.7	37.3	M12

Межфланцевое исполнение DN 16”~24” (400…600мм), PN40

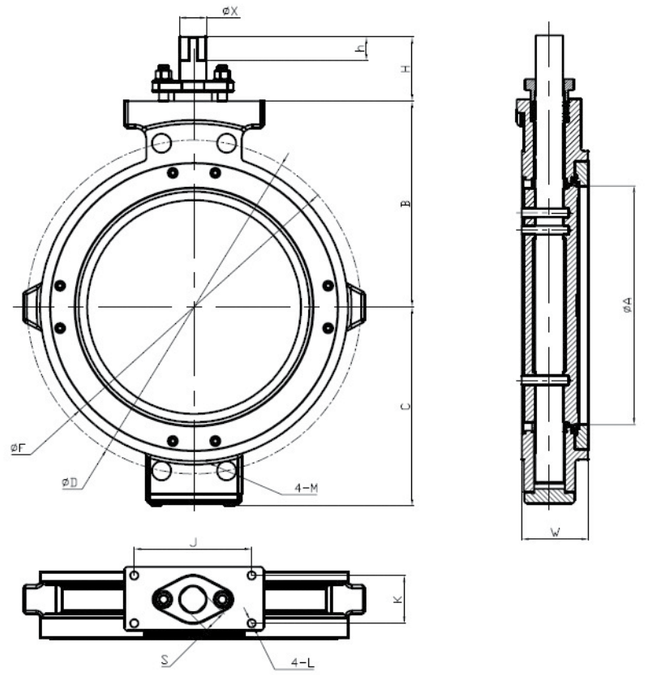

Ø	ØA	B	C	H	ØF	W	ØD	M	ØX	S	h	J	K	L
14"	314.3	325	311	102	416	117	Ø 510	M33x25	Ø 50	41.4	34.5	203.2	82.6	M16
16"	362.8	350.5	338.4	102	472.4	133	Ø 585	M36x25	Ø 55	41.4	34.5	203.2	82.6	M16
18"	413.3	424.4	412.8	118	537.4	149	Ø 610	M36x25	Ø 64	51	40	254	107.7	M20
20"	454.9	446.7	440.8	130	588.2	162	Ø 670	M39x25	Ø 80	51	43	254	107.7	M20
24"	548.8	500.8	504.8	145	692.6	184	Ø 795	M45x30	Ø 95	51	60	254	107.7	M20

141400. Московская область, г. Химки, ул.Рабочая, д.2А, стр.22А, офис 306
Тел.: +7 (495) 741-39-72, 660-49-46
e-mail: info@dialkontech.ru
www.dialkontech.ru

Межфланцевое исполнение с резьбовыми проушинами DN 2”~14” (50…350мм), PN16

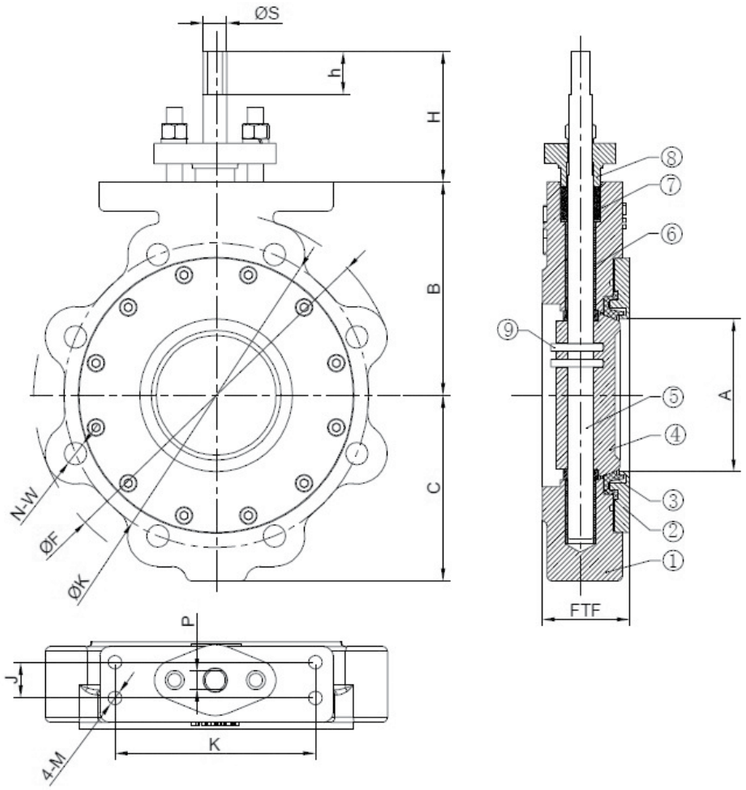

Ø	ØA	B	S	FTF	H	h	P	ØS	J	K	M	ØF	ØK	N-W
2.5"	59	111.1	82.5	48.5	82	27	11.2	14.8	125.4	22.4	M10	185	145	8-M16
3"	73	120.5	93	49.8	82	27	11.2	14.8	125.4	22.4	M10	200	160	8-M16
4"	96	133.3	110	54.4	82	27	11.2	14.8	125.4	22.4	M10	220	180	8-M16
5"	111	135	120	56.8	82	27	11.2	14.8	125.4	22.4	M10	250	210	8-M16
6"	142	152.4	135	58.1	82.3	27	14	18	125.4	22.4	M10	285	240	8-M20
8"	188	187.3	172	64.1	81.7	27	15.9	21.7	125.4	22.4	M10	340	295	12-M20
10"	236	231.8	202	71.9	96.9	28	20.6	28	142.7	37.3	M12	405	355	12-M24
12"	282	260.3	241.3	81.7	97	33	23.8	33.3	142.7	37.3	M12	460	410	12-M24
14"	314	315	295	93	105	41	28.7	37	142.7	37.3	M16	520	470	16-M24

Межфланцевое исполнение с резьбовыми проушинами DN 16”~24” (400…600мм), PN16

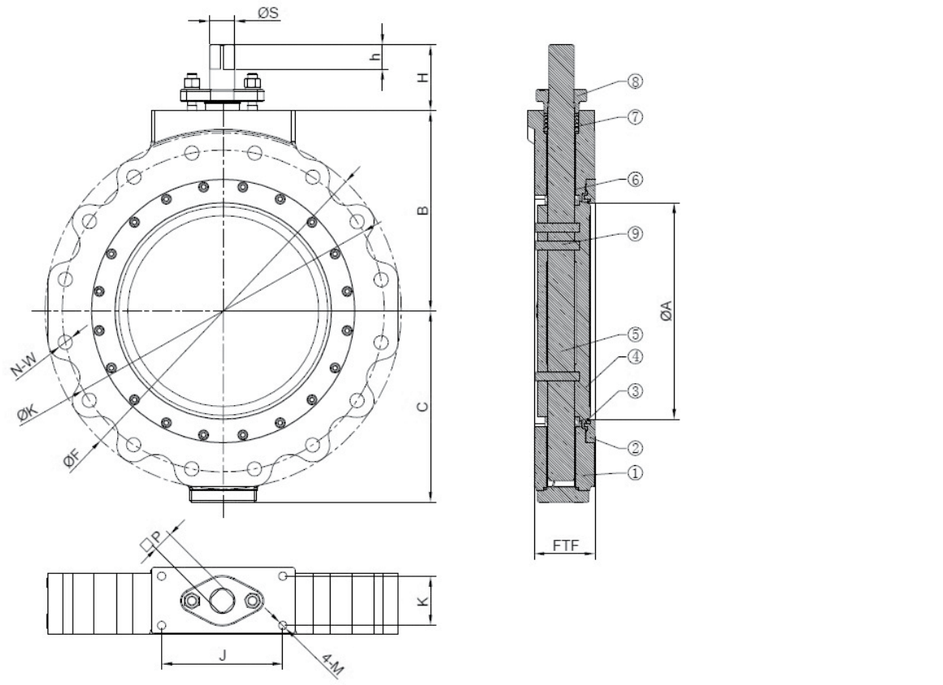

Ø	ØA	B	C	FTF	H	h	P	ØS	J	K	M	ØF	ØK	N-M
16"	362	355	329	103	111	41	33.5	42	203.2	82.6	M16	580	525	16-M27
18"	413	356	340	115	111	41	35	47	203.2	82.6	M16	640	585	20-M27
20"	455	377	387	128	115	41	41.4	50	203.2	82.6	M20	715	650	20-M30
24"	548	490	467	155	130	51	51	64	254	107.7	M20	840	770	20-M33

141400. Московская область, г. Химки, ул.Рабочая, д.2А, стр.22А, офис 306
Тел.: +7 (495) 741-39-72, 660-49-46
e-mail: info@dialkontech.ru
www.dialkontech.ru

Межфланцевое исполнение с резьбовыми проушинами DN 2”~14” (50…350мм), PN25

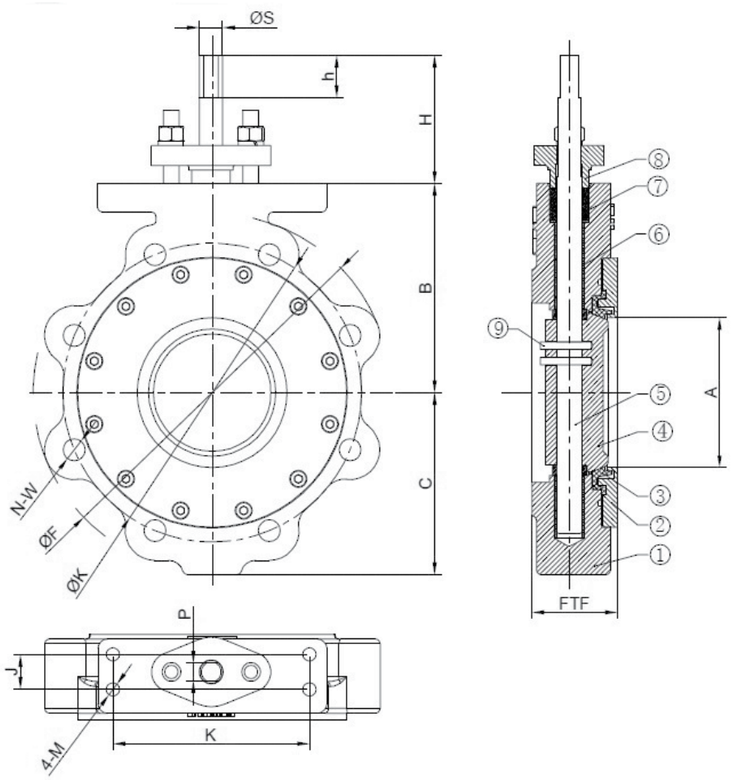

Ø	ØA	B	S	FTF	H	h	P	ØS	J	K	M	ØF	ØK	N-W
2.5"	59	111.1	82.5	48.5	82	27	11.2	14.8	125.4	22.4	M10	185	145	8-M16
3"	73	120.5	93	49.8	82	27	11.2	14.8	125.4	22.4	M10	200	160	8-M16
4"	96	133.3	110	54.4	82	27	11.2	14.8	125.4	22.4	M10	235	190	8-M20
5"	111	135	120	56.8	82	27	11.2	14.8	125.4	22.4	M10	270	220	8-M24
6"	142	152.4	135	58.1	82.3	27	14	18	125.4	22.4	M10	300	250	8-M24
8"	188	187.3	172	64.1	81.7	27	15.9	21.7	125.4	22.4	M10	350	310	12-M24
10"	236	231.8	202	71.9	96.9	28	20.6	28	142.7	37.3	M12	425	370	12-M27
12"	282	260.3	241.3	81.7	97	33	23.8	33.3	142.7	37.3	M12	485	430	16-M27
14"	314	315	295	93	105	41	28.7	37	142.7	37.3	M16	555	490	16-M30

Межфланцевое исполнение с резьбовыми проушинами DN 16”~24” (400…600мм), PN25

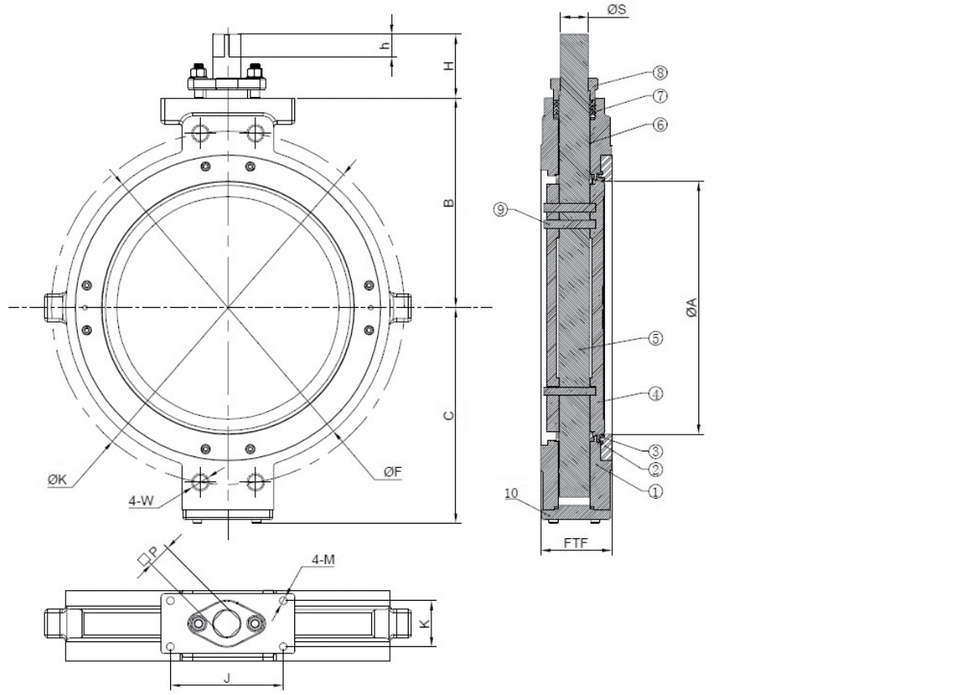

Ø	ØA	B	C	FTF	H	h	P	ØS	J	K	M	ØF	ØK	N-W
16"	362	355	329	103	111	41	33.5	42	203.2	82.6	M16	620	550	16-M33
18"	413	356	340	115	111	41	35	47	203.2	82.6	M16	670	600	20-M33
20"	455	377	387	128	115	41	41.4	50	203.2	82.6	M16	730	660	20-M33
24"	548	490	467	155	130	51	51	64	254	107.7	M20	845	770	20-M36

141400. Московская область, г. Химки, ул.Рабочая, д.2А, стр.22А, офис 306
Тел.: +7 (495) 741-39-72, 660-49-46
e-mail: info@dialkontech.ru
www.dialkontech.ru

Межфланцевое исполнение с резьбовыми проушинами DN 2”~14” (50…350мм), PN40

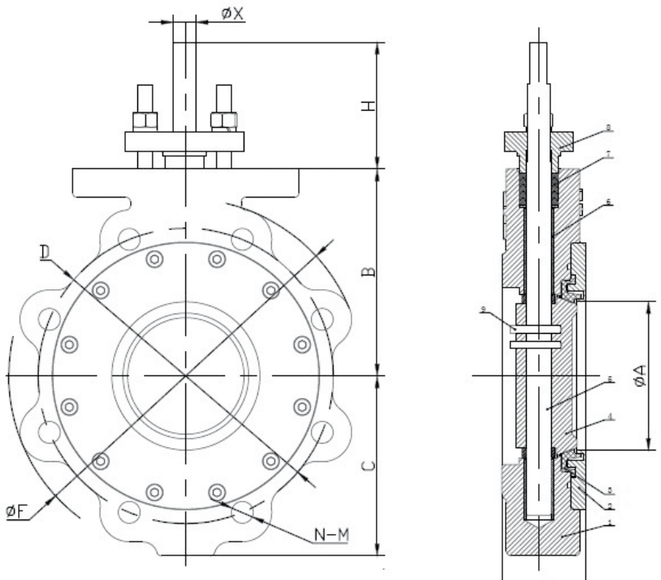

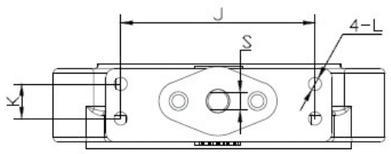

Ø	ØA	B	C	H	ØF	W	ØD	M	N	ØX	S	h	J	K	L
2.5"	59	111.1	82.5	82	190	50	145	M16	8	14.8	11.2	27	125.4	22.4	M10
3"	73.1	120.7	93.7	82	210	48	160	M16	8	14.8	11.2	27	125.4	22.4	M10
4"	95.6	133.4	110	81.8	255	54	190	M20	8	14.8	11.2	27	125.4	22.4	M10
5"	111.4	134.9	126.5	82.2	280	57	220	M24	8	14.8	11.2	27	125.4	22.4	M10
6"	141.7	174.6	153	82	320	59	250	M24	8	21.9	15.9	27	125.4	22.4	M10
8"	188	212.7	180	94.8	380	73	320	M27	12	28	20.6	27	142.7	37.3	M12

Межфланцевое исполнение с резьбовыми проушинами DN 16”~24” (400…600мм), PN40

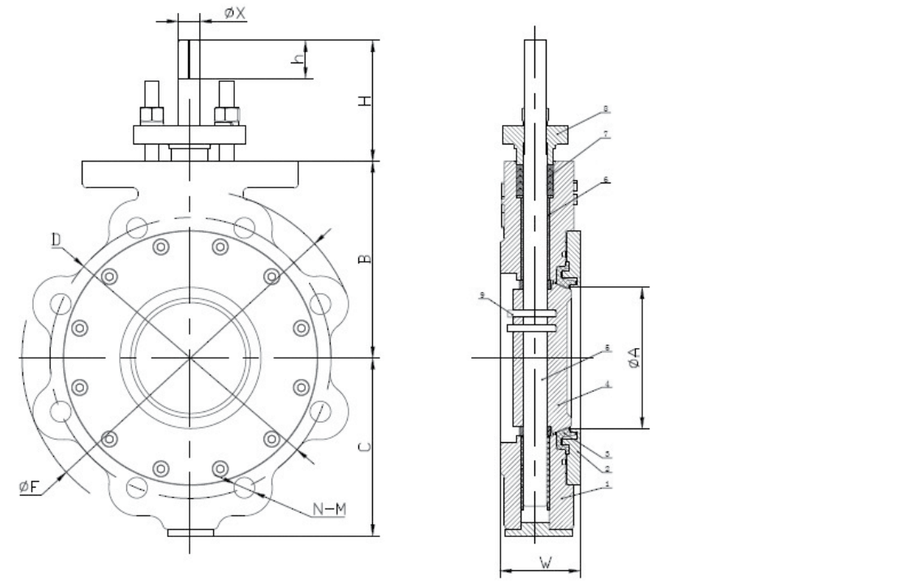

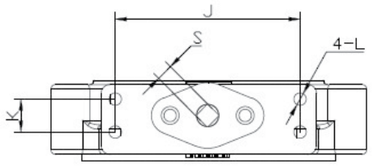

Ø	ØA	B	C	H	ØF	W	ØD	M	N	ØX	S	h	J	K	L
10"	235.9	254	222	99.7	445	83	385	M30	12	33.3	23.8	33	142.7	37.3	M12
12"	281.5	282.6	284.4	105	520	92	450	M30	16	37	28.7	41	142.7	37.3	M12
14"	314.3	325.1	310.7	102	585	117	510	M33	16	50	41.4	34.5	203.2	82.6	M16
16"	362.8	350.5	338.4	102	650	133	585	M36	16	55	41.4	34.5	203.2	82.6	M16
18"	413.3	424.4	412.8	118	710	149	610	M36	20	64	51	40	254	107.7	M20
20"	454.9	446.7	440.8	130	775	162	670	M39	20	80	51	43	254	107.7	M20
24"	548.8	500.8	504.8	145	915	184	795	M45	20	95	51	60	254	107.7	M20

141400. Московская область, г. Химки, ул.Рабочая, д.2А, стр.22А, офис 306
Тел.: +7 (495) 741-39-72, 660-49-46
e-mail: info@dialkontech.ru
www.dialkontech.ru

Фланцевое исполнение DN 2”~14” (50…350мм), PN16

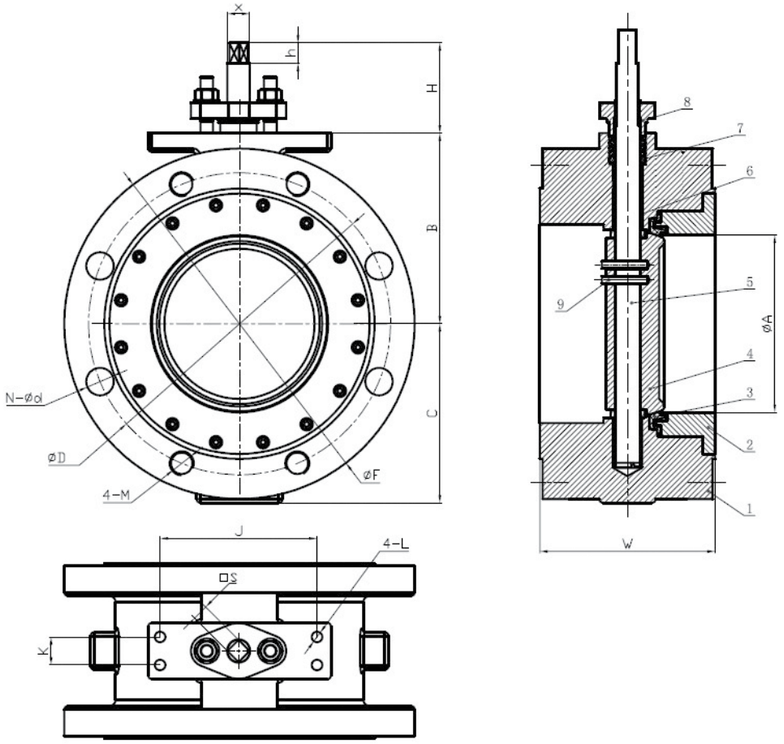

Ø	ØA	B	C	H	ØF	W	ØD	M	N–ØD	ØX	S	h	J	K	L
2"	38	80	62	91	165	108	125		4–Ø18	Ø10	7	46	125.4	22.4	M10
2.5"	59	111.1	83	91	185	112	145		4–Ø18	Ø14.8	11	46	125.4	22.4	M10
3"	73.1	121	94	91	200	114	160	M16	4–Ø18	Ø14.8	11	46	125.4	22.4	M10
4"	95.6	133.4	110	91	220	127	180	M16	4–Ø18	Ø14.8	11	46	125.4	22.4	M10
5"	111.4	134.9	126.5	91	250	140	210	M16	4–Ø18	Ø14.8	11	46	125.4	22.4	M10
6"	141.7	152.4	143.4	91	285	140	240	M20	4–Ø18	Ø18	14	46	125.4	22.4	M10
8"	188	187.3	172	91	340	152	295	M20	8–Ø22	Ø21.9	17	46	125.4	22.4	M10
10"	235.9	231.8	202	97	405	165	355	M24	8–Ø26	Ø28	22	27	142.8	37.3	M12
12"	281.5	260.4	238.1	97	460	178	410	M24	8–Ø26	Ø33.3	22	33	142.8	37.3	M12
14"	314.3	315	294.6	100	520	190	470	M24	12–Ø26	Ø37	22	41	142.8	37.3	M16

Фланцевое исполнение DN 16”~24” (400…600мм), PN16

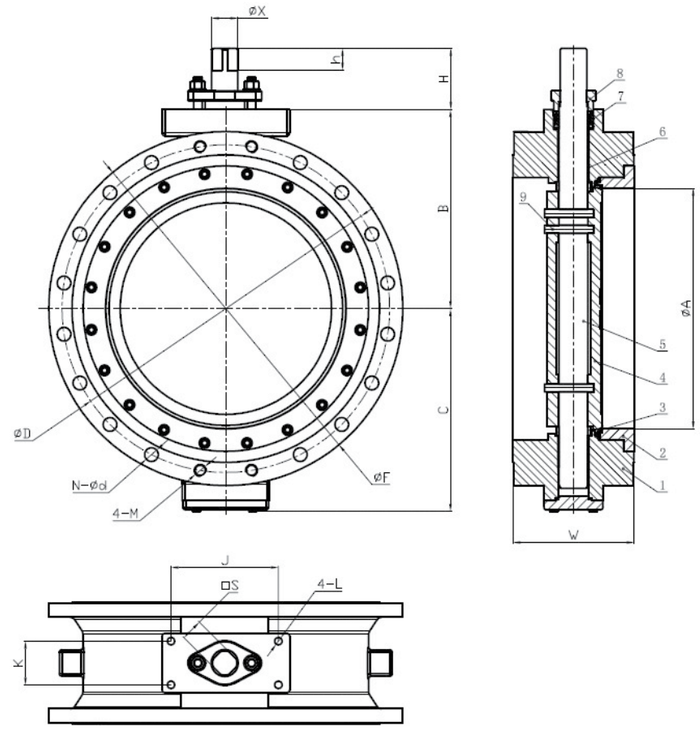

Ø	ØA	B	C	H	ØF	W	ØD	M	N–Ød	ØX	S	h	J	K	L
16"	362.8	335.3	329.6	111	580	216	525	M27	12–Ø30	Ø42	27	41	203.2	82.6	M16
18"	413.3	356.2	344.6	111	640	222	585	M27	16–Ø30	Ø47	27	41	203.2	82.6	M16
20"	454.9	377.1	386.9	115	715	229	650	M30	16–Ø33	Ø50	36	41	203.2	82.6	M16
24"	548.8	489.8	473.7	130	840	267	770	M33	16–Ø36	Ø64	36	51	254	107.7	M20

141400. Московская область, г. Химки, ул.Рабочая, д.2А, стр.22А, офис 306
Тел.: +7 (495) 741-39-72, 660-49-46

e-mail: info@dialkontech.ru
www.dialkontech.ru

Фланцевое исполнение DN 4”~14” (50…350мм), PN25

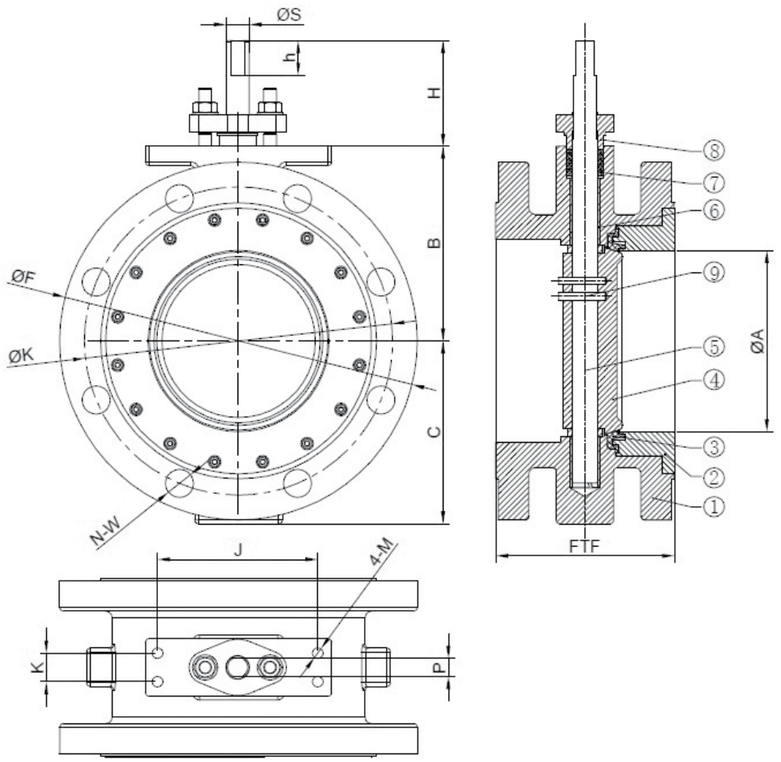

Ø	ØA	B	C	FTF	H	h	P	ØS	J	K	M	ØF	ØK	N–W
4"	96	133.3	110	127	82	27	11.2	14.8	125.4	22.4	M10	235	190	8–Ø22
5"	111	135	120	140	82	27	11.2	14.8	125.4	22.4	M10	270	220	8–Ø26
6"	142	152.4	135	140	82.3	27	14	18	125.4	22.4	M10	300	250	8–Ø26
8"	188	187.3	172	152	81.7	27	15.9	21.7	125.4	22.4	M10	350	310	12–Ø26
5"	236	231.8	202	168	96.9	28	20.6	28	142.7	37.3	M12	425	370	12–Ø30
10"	282	260.3	241.3	178	97	33	23.8	33.3	142.7	37.3	M12	485	430	16–Ø30
12"	314	315	295	190	105	41	28.7	37	142.7	37.3	M16	555	490	16–Ø33

Фланцевое исполнение DN 16”~24” (400…600мм), PN25

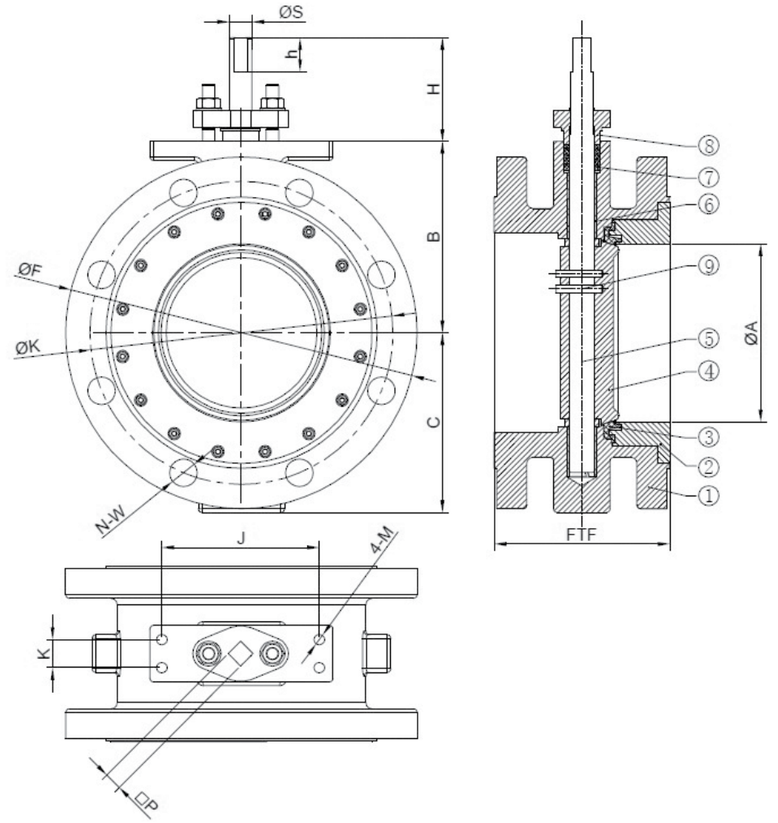

Ø	ØA	B	C	FTF	H	h	P	ØS	J	K	M	ØF	ØK	N–W
16"	362	355	329	216	111	41	33.5	42	203.2	82.6	M16	620	550	16–Ø36
18"	413	356	340	222	111	41	35	47	203.2	82.6	M16	670	600	20–Ø36
20"	455	377	387	229	115	41	41.4	50	203.2	82.6	M16	730	660	20–Ø36
24"	548	490	467	267	130	51	51	64	254	107.7	M20	845	770	20–Ø39

141400. Московская область, г. Химки, ул.Рабочая, д.2А, стр.22А, офис 306
Тел.: +7 (495) 741-39-72, 660-49-46

e-mail: info@dialkontech.ru
www.dialkontech.ru

Фланцевое исполнение DN 2”~12” (50…350мм), PN40

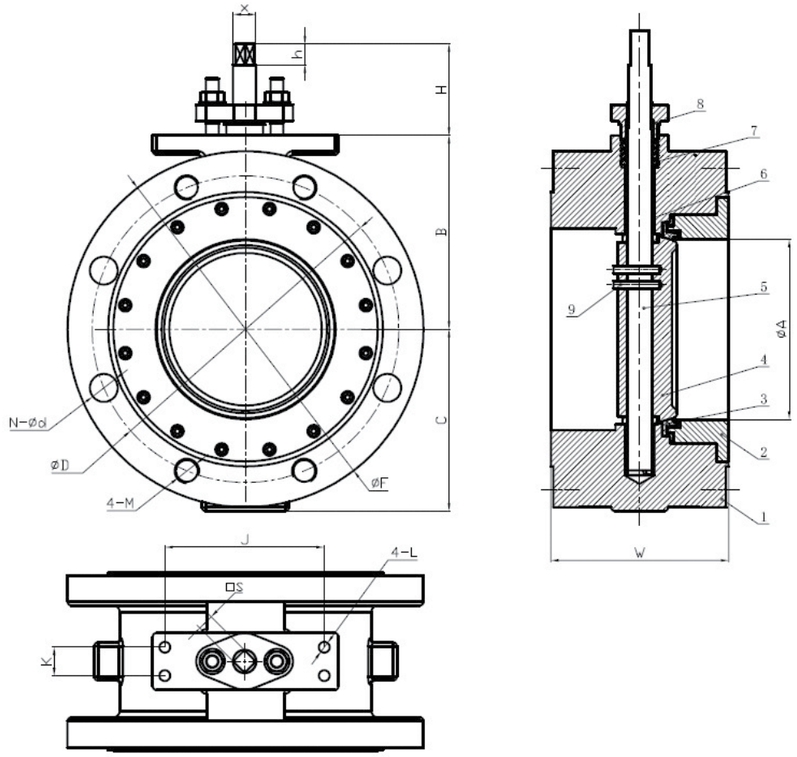

Ø	ØA	B	C	H	ØF	W	ØD	M	N–Ød	ØX	S	h	J	K	L
2"	38	80	62	91	165	150	125		4–Ø18	Ø10	7	46	125.4	22.4	M10
2.5"	59	111.1	83	91	185	170	145		4–Ø18	Ø14.8	11	46	125.4	22.4	M10
3"	73.1	121	94	91	200	180	160	M16	4–Ø18	Ø14.8	11	46	125.4	22.4	M10
4"	95.6	133.4	110	91	235	190	190	M20	4–Ø22	Ø14.8	11	46	125.4	22.4	M10
5"	111.4	134.9	126.5	91	270	200	220	M24	4–Ø26	Ø14.8	11	46	125.4	22.4	M10
6"	141.7	174.6	153	91	300	210	250	M24	4–Ø26	Ø21.9	14	46	125.4	22.4	M10
8"	188	212.7	180	95	375	230	320	M27	8–Ø30	Ø28	22	27	142.7	37.3	M12
10"	235.9	254	222	100	450	250	385	M30	8–Ø33	Ø33.3	22	33	142.7	37.3	M12
12"	281.5	282.6	284.4	105	515	270	450	M30	12–Ø33	Ø37	27	41	142.7	37.3	M12

Фланцевое исполнение DN 14”~24” (400…600мм), PN40

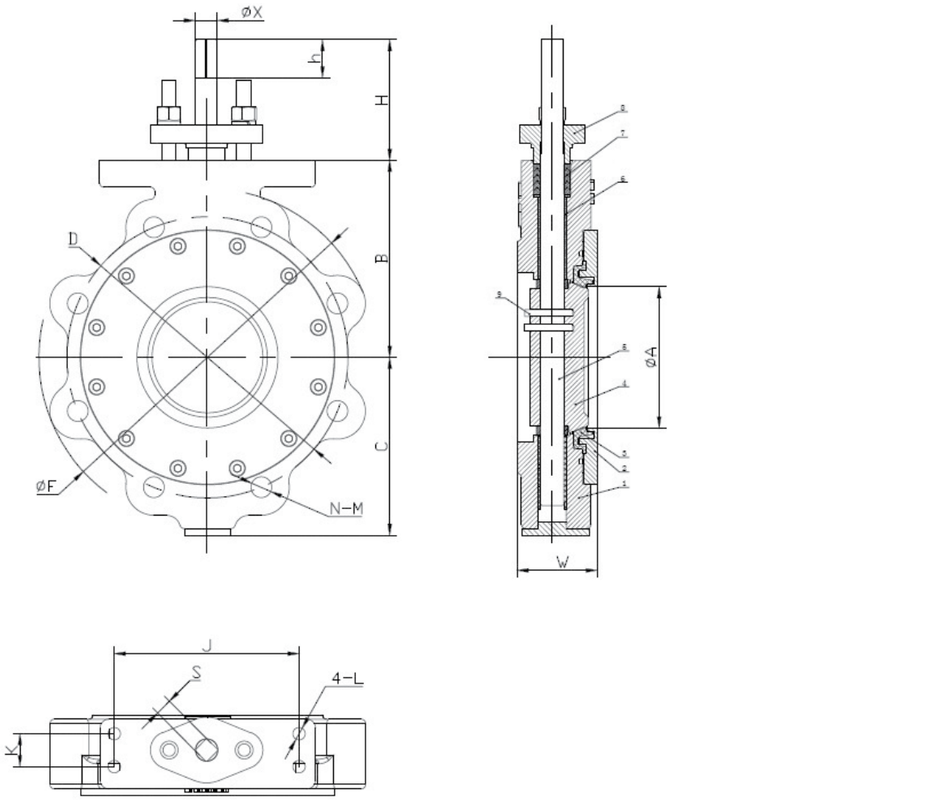

Ø	ØA	B	C	H	ØF	W	ØD	M	N–Ød	ØX	S	h	J	K	L
14"	314.3	325.1	310.7	102	580	290	510	M33	12–Ø36	Ø50	36	34.5	203.2	82.6	M16
16"	362.8	350.5	338.4	102	660	310	585	M36	12–Ø39	Ø55	36	34.5	203/2	82.6	M16
18"	413.3	424.4	412.8	118	685	330	610	M36	16–Ø39	Ø64	36	40	254	107.7	M20
20"	454.9	446.7	440.8	130	755	350	670	M39	16–Ø42	Ø80	46	43	254	107.7	M20
24"	548.8	500.8	504.8	145	890	390	795	M45	16–Ø48	Ø95	46	60	254	107.7	M20

141400. Московская область, г. Химки, ул.Рабочая, д.2А, стр.22А, офис 306
Тел.: +7 (495) 741-39-72, 660-49-46

e-mail: info@dialkontech.ru
www.dialkontech.ru