Маркировка осевых дисковых поворотных затворов «Диалкон» серии 3U

3U	-	2	E	2N	-	H1	-	DN100
1	-	2	3	4	-	5	-	6

1	Тип затвора
Код	Тип
3U	фланцевый

2	Материал корпуса
Код	Материал
1	Серый чугун GG25
2	Высокопрочный чугун GGG40
3	Углеродистая сталь WCB
4	Низкотемпературная сталь LCB
5	Алюминиево-бронзовый сплав

3	Материал уплотнения
Код	Материал
E	EPDM
N	NBR
V	Viton
S	Silicon
EH	высокотемпературный EPDM

4	Материал диска
Код	Материал
2N	Чугун + Nylon
8	AISI 304
9	AISI 316
AB	Алюминиево-бронзовый сплав

5	Тип управления
Код	Тип
H1	Рукоятка
H2	Редуктор

6	Диаметр затвора
Ед. измерения	Диаметр
мм.	50-1200

Затворы дисковые поворотные серии 3U

Затворы дисковые поворотные большого диаметра во фланцевом исполнении. Предназначены для общепромышленного применения в системах водо- и теплоснабжения, вентиляции и кондиционирования, пожаротушения.Конструкция затвора допускает использование как для перекрытия потока, так и для регулирования его расхода (запорно-регулирующая арматура). В зависимости от применяемых материалов возможна эксплуатаця затворов на жидких, вязких, сухих и газообразных средах, абразивных и агрессивных средах, в широком диапазоне режимов температура-давление, для вакуума.

Серия 3U - фланцевое исполнение

Условный проход DN: 50..1200

Условное давление PN: 10/16

Макс. Давление: 16 бар для DN50..DN500;
10 бар для DN600..DN1200

Температура рабочей среды: –60..+200°C
(в зависимости от материалов затвора)

Климатическое исполнение: У, УХЛ, Т, ТМ, ТВ, согласно ГОСТ 15150-69

Направление подачи рабочей среды: любое

Макс. скорость потока среды:
Жидкости: 9 м/с; Газы: 54 м/с

Класс герметичности: А (нет видимых протечек), согласно ISO 5208:2008, ГОСТ 9544-93

Строительная длина: согласно DIN EN 558 Ряд 20

Присоединение: бесфланцевое стяжное, между фланцами трубопровода

Ответные фланцы: согласно DIN EN 1092-1:2007 ГОСТ 12820-80; ГОСТ 12821-80

Установочное положение: любое, кроме положения штоком вниз

Спецификация материалов:

Корпус:
Серый чугун ASTM A126 Class B*
Высокопрочный чугун ASTM A395 Gr 60-40-18*
Углеродистая сталь ASTM A216 WCB, ASTM A352 LCC
Нержавеющая сталь ASTM A351 CF8M
Алюминиево-бронзовый сплав ASTM B148&954
** Защитное антикоррозионное эпоксидное покрытие корпуса*

Диск:
Высокопрочный чугун ASTM A536*
Углеродистая сталь ASTM A216 WCB*
Нержавеющая сталь ASTM A351 CF8M
Алюминиево-бронзовый сплав ASTM B148&954
**Защитное покрытие: Nylon 11 (технополимер, с высокой стойкостью к корозии и истиранию)*

Эластичное седло:
• **EPDM** (-40..+125°C) этилен-пропилен-диеновый каучук. Рекомендовано: холодная/горячая/морская вода, пар, кислотные растворы
• **NBR ((Buna-N)** (-18..+95°C) бутадиен-нитрильный каучук. Рекомендовано: углеводороды (нефть, бензин, масла), газы и их смеси (пропан, бутан, метан), воздух, вода.
• **FKM (Viton)** (-20..+200°C) фторкаучук . Рекомендовано: спирты, эфиры, углеводороды (нефть, бензин, масла) при высокой температуре, концентрированные кислоты
• **CR (Neoprene)** (-20..+100°C) полихлоропрен. Рекомендовано: щелочи, вода
• **NR (Natural Rubber)** (-40..+80°C) натуральная резина. Рекомендовано: гликоли, абразивные среды
• **MVQ (Sillicon Rubber)** (-60..+190°C) силиконовая резина. Рекомендовано: вода, пищевые среды.
• **CSM (Hypalon)** (-20..+125°C) хлорсульфированный полихлоропрен. Рекомендовано: кислоты, минеральные основания, спирты, углеводороды.

141400. Московская область, г. Химки, ул.Рабочая, д.2А, стр.22А, офис 306
Тел.: +7 (495) 741-39-72, 660-49-46

e-mail: info@dialkontech.ru
www.dialkontech.ru

Особенности конструкции

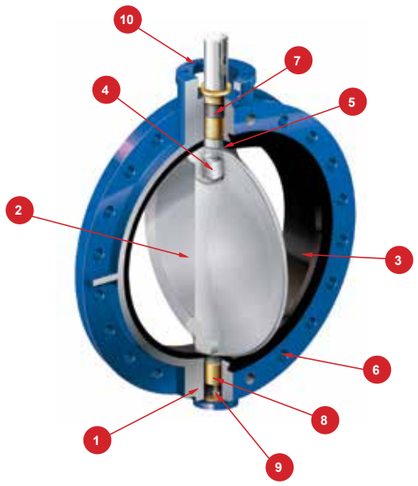

1. Корпус
Высокопрочный монолитный корпус с защитным антикоррозионным эпоксидным покрытием, которое надежно защищает от воздействия агрессивной окружающей атмосферы и от внешних механических воздействий. Применение литейных форм высокого качества позволяет отливать корпуса с точными размерами, высокой плотностью материала, без раковин, рыхлостей и других дефектов.

2. Диск
Литой диск с последующей обработкой и полировкой сферической поверхности на высокоточных станках гарантирует абсолютную герметичность затвора, минимальный момент на штоке и длительный срок службы эластичного седла. Диск имеет оптимальную гидродинамическую форму, что позволяет достичь высокого значения коэффициента расхода Kv и снизить завихрения рабочей среды.

3. Эластичное седло
Эластичное седло специальной формы устанавливается в корпус затвора по принципу «шип-паз», обеспечивая тем самым полную изоляцию корпуса от воздействия рабочей среды.Кольцевой буртик на внешней кромке эластичного седла служит уплотнением фланцевого соединения, что позволяет обходиться без применения фланцевых уплотнительных прокладок.

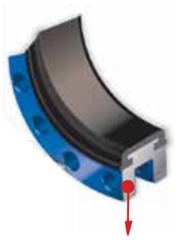

затворы Серии 3U

4. Шток
Шток затвора выполнене из высокопрочной коррозионно стойкой стали. Прецизионное сочленение штока с диском типа «квадрат» обеспечивает безлюфтовое соединение, отсутствие возможности утечки среды в штоковую полость, стойкость к гидроударам и высокая ремонтопригодность (достаточно просто вытянуть шток из диска).

5. Два уровня герметизации
Конструкция затвора предусматривает два уровня герметизации - защиты от проникновения среды в полость штока и на корпус. Первый уровень достигается засчет натяга между площадкой эластичного седла и ступицей диска. Второй уровень достигается благодаря тому, что диаметр штока превышает диаметр отверстия под шток, выполненного в эластичном седле.

6. Фланцы затвора
Фланцевое исполнение (плоский фланец) позволяет легко установить затвор вместо отработавших свой ресурс задвижек и клапанов. Рассверловка фланцевых отверстий выполняется по согласованию с заказчиком по стандартам DIN PN10/16, ГОСТ PN10/16 или ANSI/ASME Class 75/150

7. Регулируемый сальниковый узел
Конструкция сальникова узла позволяет регулировать уплотнение штока, не снимая привод с затвора. Эластичная манжета специальной формы обеспечивает надежное уплотнение штока в обоих направлениях

8. Втулки (подшипники) штока
Верхняя и нижняя втулки выполняют функцию осевого подшипника скольжения и выполнены из бронзы. Смазка втулок производится при сборке затвора и во время ремонта.

9. Упорный подшипник
Вертикальный упорный подшипник устраняет смещение диска под действием веса штока и диска. Это позволяет обеспечить плавность хода диска и равномерность крутящего момента на штоке затвора. Подшипник выполнен из бронзы.

10. Фланец привода
Согласно модульной концепции, все типы приводов монтируются непосредственно на фланец затвора без каких либо адаптеров. Присоединительный размеры соответствуют стандарту ISO 5211:2011

Крутящий момент затворов дисковых поворотных серии 3U

Крутящий момент, Нм		Номинальный диаметр, DN																		
		50	65	80	100	125	150	200	250	300	350	400	450	500	600	700	800	900	1000	1200
Перепад давления на затворе ΔP , Bar	0	14	24	28	42	63	79	147	221	336	475	576	661	870	1187	1605	2079	2599	2746	3390
	3,4	14	22	29	45	69	88	167	253	386	559	723	897	1164	1695	2452	3356	4407	5232	7910
	7	15	23	31	48	76	98	186	285	437	644	870	1113	1458	2204	3300	4644	6215	7718	12430
	10,3	15	24	33	51	82	108	206	316	488	729	1017	1339	1751	2712	4147	5921	8023	10204	16950
	16	19	30	41	64	102	136	258	395	610	-	-	-	-	-	-	-	-	-	-

***Примечание:** Значения крутящего момента указаны при нормальной температуре чистой рабочей среды и без учета коэффициента запаса. При подборе привода рекомендуется выбранное по таблице значение крутящего момента умножать на коэффициент 1,3. При высокой и низкой температуре рабочей среды, а так же грязной или вязкой среде, значение крутящего момента будет выше номинального. При расчете крутящего момента, просьба обращаться к техническим специалистам компании «Диалкон Технолоджи»

Коэффициент расхода Kv (м³/час) затворов дисковых поворотных серии 3U

Размер	Угол поворота диска								
(мм)	10°	20°	30°	40°	50°	60°	70°	80°	90°
50	0,69	6,06	13,84	23,36	37,2	52,77	72,66	98,61	124,56
65	0,87	9,51	20,76	37,2	57,96	92,56	141	192,89	243,93
80	1,73	12,98	30,28	52,77	84,04	133,21	230,96	314,86	398,77
100	2,6	23,36	53,63	94,29	147,92	237,01	429,04	606,36	787,46
125	4,32	37,2	84,77	147,05	231,82	370,22	670,38	991,29	1190,24
150	5,19	48,44	111,59	194,63	306,21	490,46	886,63	1333,83	1600,25
200	10,38	88,23	208,47	364,17	588,2	935,07	1610,63	2458,33	2868,34
250	16,43	140,13	330,43	576,96	930,74	1479,15	2550,02	3914,12	4696,95
300	23,36	203,28	480,08	869,33	1378,81	2217	3799,95	5822,32	6989,6
350	29,41	258,63	653,94	1141,8	1858,89	2927,16	5137,23	7676,01	9115,37
400	38,92	343,41	865,87	1512,89	2462,65	3877,8	6804,95	10173,26	12080,59
450	50,17	438,56	1108,07	1935	3151,2	4961,64	8706,22	12539,04	14890,11
500	62,28	546,68	1379,68	2409,89	3923,64	6179,56	10842,77	16272,38	19323,23
600	224	889	2064	3671	6022	9417	15773	23515	28678
700	255	1145	2710	4670	7470	11804	19530	30000	36000
800	476	1752	4010	69,05	11022	17410	28191	42002	52469
900	640	2400	5135	8468	13470	21370	34675	51612	66682
1000	655	2570	5990	10260	16700	26133	43600	64000	78000
1200	885	4023	8965	14713	23564	37407	60922	94257	114948

***Примечание:** Kv обозначает поток воды в м³/ч при температуре 20°C, проходящей через затвор и вызывающий перепад давления в 1 бар. Значение Kv меняется в зависимости от угла открытия диска и номинального диаметра (DN) дискового затвора.

141400. Московская область, г. Химки, ул.Рабочая, д.2А, стр.22А, офис 306
Тел.: +7 (495) 741-39-72, 660-49-46

e-mail: info@dialkontech.ru
www.dialkontech.ru

Габаритные размеры затворов дисковых поворотных серии 3U DN50..150

Размер	A	B	C	D	D2	D3	n-Ø1	L	Ø2	HxH	D1	n-Ø	β°	ISO 5211
50	144	61	43	52,6	90	70	4-10	28	12,6	11x11	125	4-18	90	F07
65	150	68	46	64,3	90	70	4-10	28	12,6	11x11	145	4-18	90	F07
80	158	76	46	78,8	90	70	4-10	28	12,6	11x11	160	8-18	45	F07
100	176	92	52	104	90	70	4-10	28	15,77	11x11	180	8-18	45	F07
125	190	107	56	123,3	90	70	4-10	28	18,92	14x14	210	8-18	45	F07
150	211	120	56	155,7	90	70	4-10	28	18,92	14x14	240	8-23	45	F07

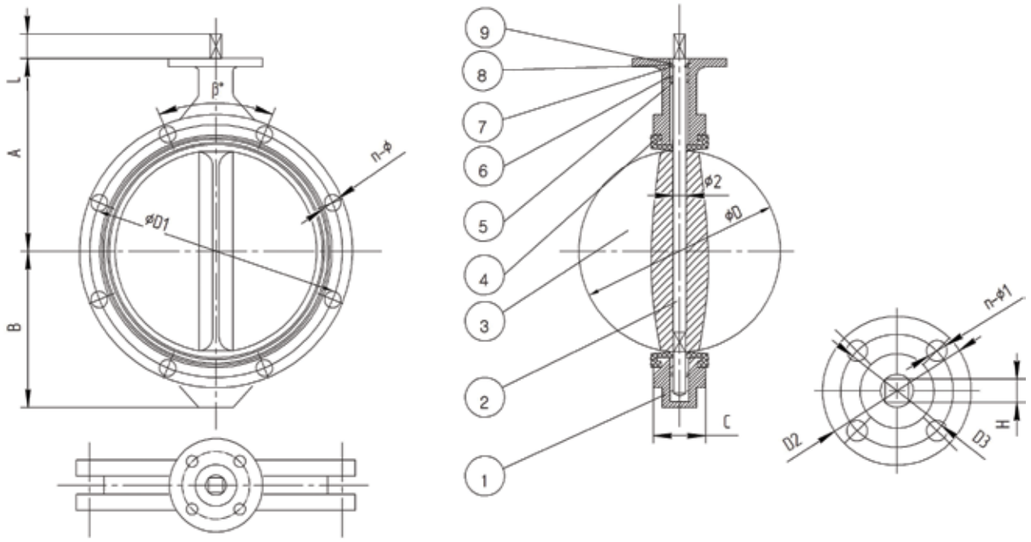

Поз. №	Наименование	Количество
1	Корпус	1
2	Шток	1
3	Диск	1
4	Седловое уплотнение	1
5	Уплотнение	2
6	Втулка	3
7	Полукольцо	1
8	Прокладка	1
9	Стопорное кольцо	1

Габаритные размеры затворов дисковых поворотных серии 3U DN200..350

Размер	A	B	C	D	D2	D3	n-Ø1	L	Ø2	HxH	D1	n-Ø	β°	ISO 5211
200	235	151	60	202,4	125	102	4-12	35	22,1	17x17	295	8-23	45	F10
250	265	186	68	250,42	125	102	4-12	35	28,45	22x22	350	12-23	30	F10
300	305	211	78	301,5	125	102	4-12	35	31,6	22x22	400	12-23	30	F10
350	368	267	78	333,5	125	102	4-12	35	31,6	22x22	460	16-23	22,5	F10

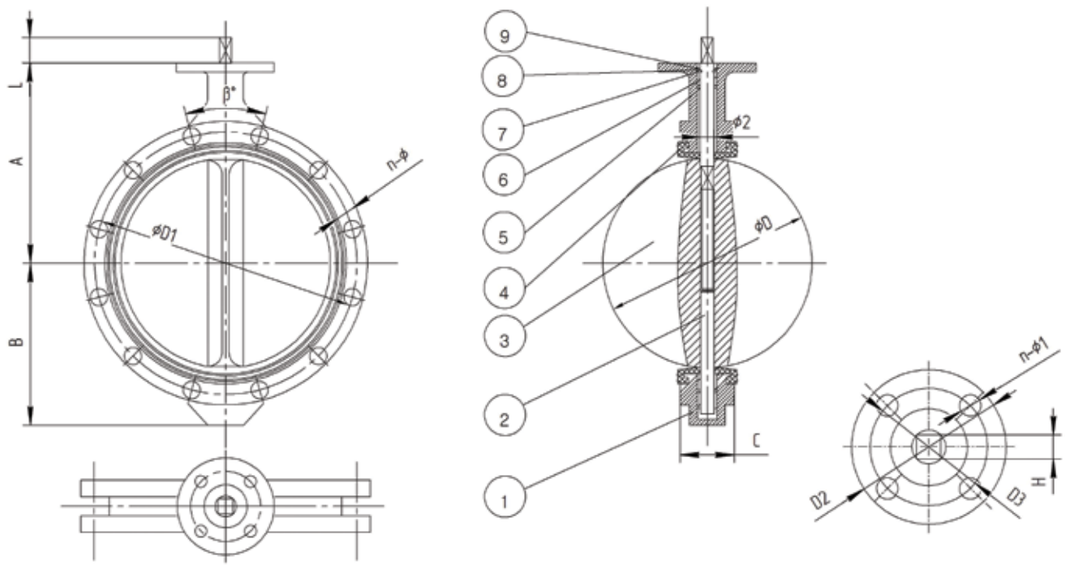

Поз. №	Наименование	Количество
1	Корпус	1
2	Шток	1
3	Диск	1
4	Седловое уплотнение	1
5	Уплотнение	2
6	Втулка	3
7	Полукольцо	1
8	Прокладка	1
9	Стопорное кольцо	1

141400. Московская область, г. Химки, ул.Рабочая, д.2А, стр.22А, офис 306
Тел.: +7 (495) 741-39-72, 660-49-46
e-mail: info@dialkontech.ru
www.dialkontech.ru

Габаритные размеры затворов дисковых поворотных серии 3U DN400..600

Размер	A	B	C	D	Ø2	D2	D3	n-Ø1	D1	n-Ø	n-M	β°	H	L	ISO5211
400	400	309	102	389,6	37,95	175	140	4-18	515	12-27	4-24	22,5	27	55	F14
450	422	328	114	440,5	42,86	175	140	4-18	565	16-27	4-24	18	27	55	F14
500	480	360	127	491,6	45,75	175	140	4-18	620	16-27	4-24	18	36	55	F14
600	562	459	154	592,5	53,98	210	165	4-22	725	16-30	4-27	18	36	60	F16

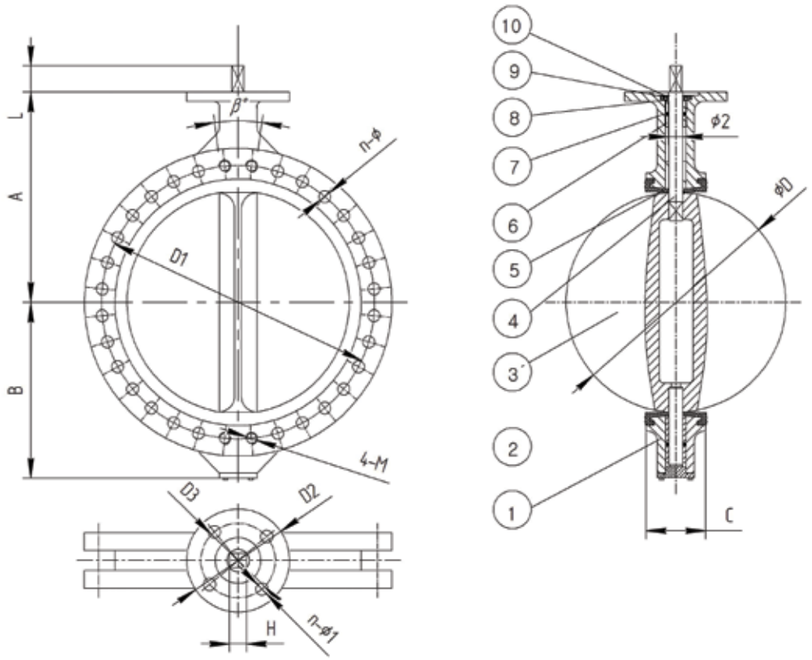

Поз. №	Наименование	Количество
1	Корпус	1
2	Нижний шток	1
3	Диск	1
4	Верхний шток	1
5	Седловое уплотнение	1
6	Втулка	5
7	Уплотнение	2
8	Прокладка	1
9	Манжета	1
10	Стопорное кольцо	1

Габаритные размеры затворов дисковых поворотных серии 3U DN700..1200

Размер	A	B	C	D	Ø2	D2	D3	n-Ø1	D1	n-Ø	n-M	L	j	β°	ISO5211
700	624	520	165	695	63,35	300	254	8-18	840	20-31	4-27	80	18	15	F25
800	672	591	190	794,7	63,35	300	254	8-18	950	20-34	4-30	80	18	15	F25
900	720	656	203	864,7	75	300	254	8-18	1050	24-34	4-30	100	20	12,85	F25
1000	800	722	216	965	85	300	254	8-18	1160	24-37	4-33	120	22	12,85	F25
1200	941	864	276	1160,6	105	350	298	8-22	1380	28-41	4-36	140	28	11,25	F30

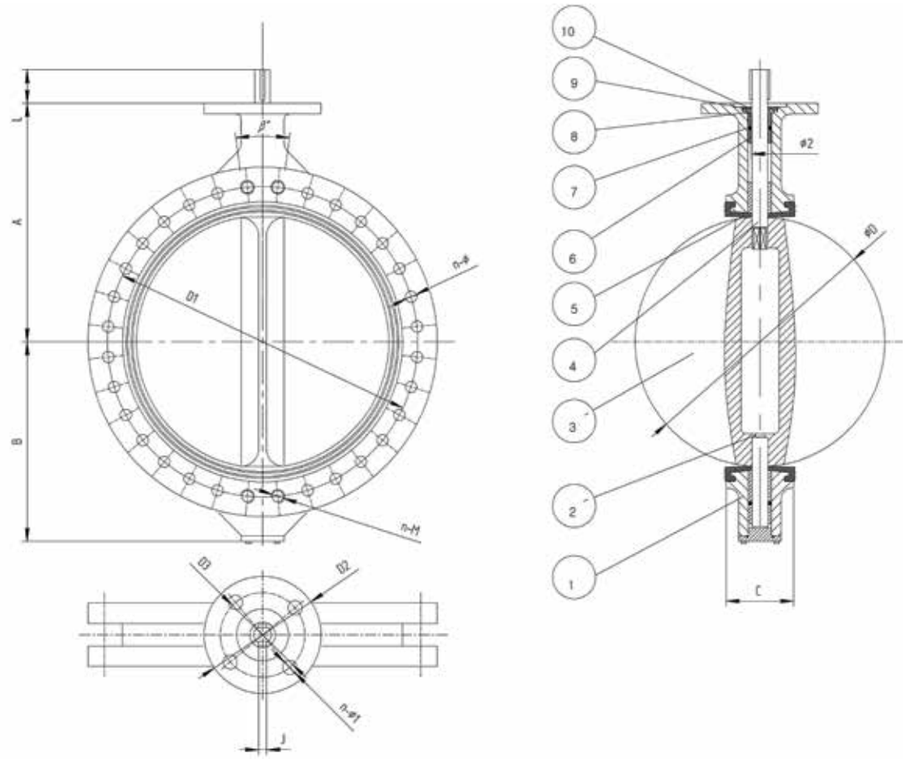

Поз. №	Наименование	Количество
1	Корпус	1
2	Нижний шток	1
3	Диск	1
4	Верхний шток	1
5	Седловое уплотнение	1
6	Втулка	5
7	Уплотнение	2
8	Прокладка	1
9	Манжета	1
10	Стопорное кольцо	1

141400. Московская область, г. Химки, ул.Рабочая, д.2А, стр.22А, офис 306
Тел.: +7 (495) 741-39-72, 660-49-46

e-mail: info@dialkontech.ru
www.dialkontech.ru

Для заметок

Для заметок

141400. Московская область, г. Химки, ул.Рабочая, д.2А, стр.22А, офис 306
Тел.: +7 (495) 741-39-72, 660-49-46
e-mail: info@dialkontech.ru
www.dialkontech.ru