Ручные четвертьоборотные редукторы серии DT-SJ с корпусом из чугуна широко используются для противопожарной защиты, водоснабжения, электроснабжения, химических установок и общепромышленного назначения.

· Передаточные отношения от 24: 1 до 80: 1 и значения выходных крутящих моментов от 170 Нм до 2500NM

· Червяк с никелевофосфоритым покрытием обладает лучшей коррозионной стойкостью.

· Простота установки на клапан

· Уровень зажиты: IP65, IP67 и IP68

· WCB \ HT \ QT, коррозионно-стойкое исполнение для морского применения

· Угол поворота на 180 ° (опция)

Основные технические параметры редукторов серии DT-SJ

Модель	DT-SJ24		DT-SJ30	DT-SJ50	DT-SJ80
Передаточное отн-е	24:1		30:1	50:1	80:1
Максимальный ход	90°		90°	90°	90°
Концевые упоры	±5°		±5°	±5°	±5°
Входной момент	30	48	90	95	95
Выходной момент	170	270	700	1200	2000
Эффективность	23		26	25	26

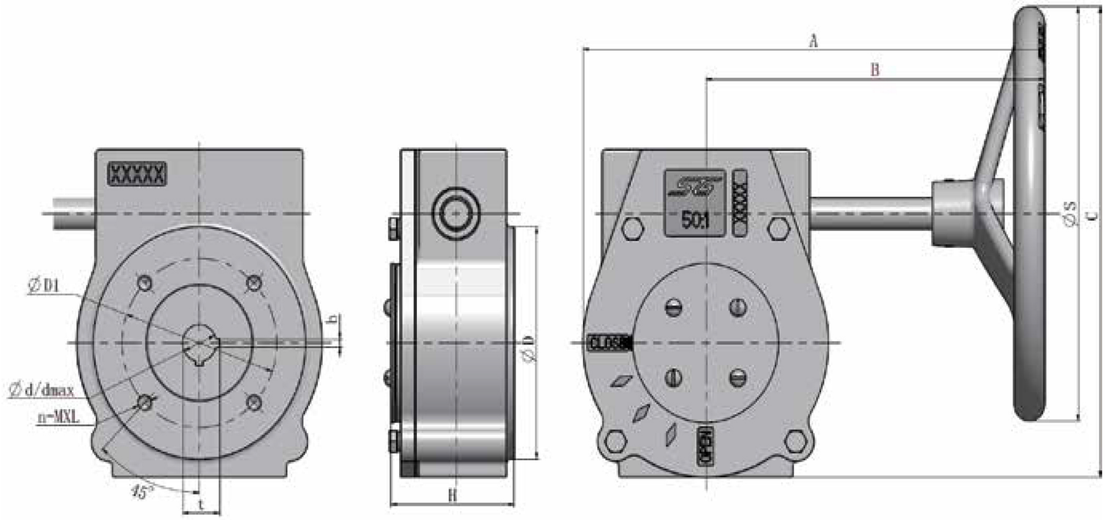

Размеры редукторов серии DT-SJ

Модель	d	dmax	b	t	D	D1	n-MXL	A	B	C	H	φ	Перед. отн-е	Вых. момент (Нм)
DT-SJ24	12.7		3	14.2	77	57	4-M16X13		148	249	75	150	24:1	170
	19.05	26	5	21.4	92	70	4-M8X13	201				300		270
DT-SJ30	22.2	30	5	24.5	125	102	4-M10X15	315	238	300	85	300	30:1	700
	28.6		8	31.9										
DT-SJ50	31.8	45	8	35.1	150	125	4-M12X18	310	226	310	86	300	50:1	1200
DT-SJ80	33.3	54	10	36.6	210	165	4-M20X26	400	270	400	125	300	80:1	2000
	38.1			41.5				410	277	450		400		

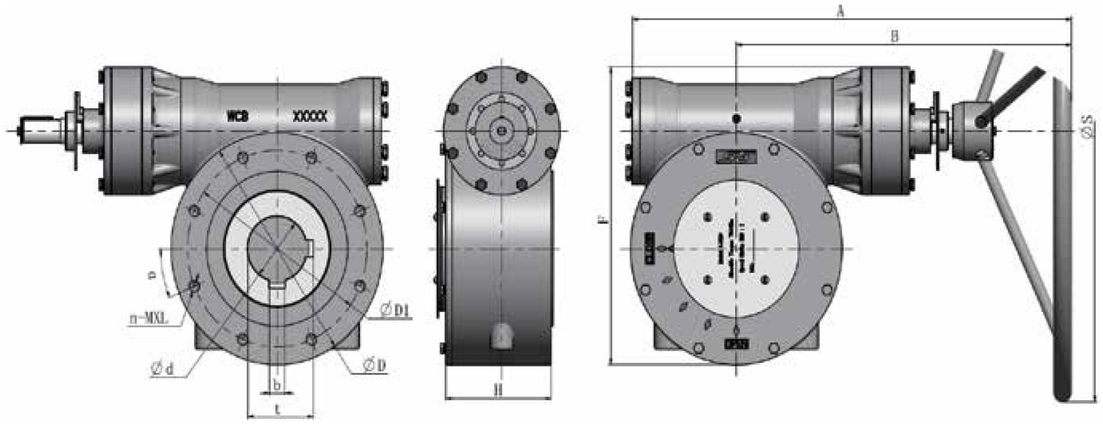

Основные технические параметры многоступенчатых редукторов серии DT-SJ

Модель	DT-SJ320	DT-SJ330	DT-SJ410	DT-SJ520	DT-SJ560	DT-SJ600	DT-SJ720
Передат. отн-е.	320:1	330:1	410:1	520:1	1220:1	1422:1	1728:1
Макс. ход	90°	90°	90°	90°	90°	90°	90°
Концевые упоры	±5°	±5°	±5°	±5°	±5°	±5°	±5°
Входной момент	90	150	160	165	140	160	160
Выход. момент	7000	12000	17000	23000	43000	60000	72000
Эффективность	25	24	26	26	25	26	26

Размеры многоступенчатых редукторов серии DT-SJ

Модель	d	dmax	b	t	D	D1	n-MXL	α	A	B	F	H	φS	Перед. отн-е	Вых. момент (Нм)
DT-SJ320	55	84	4-16	59.3	300	254	8-M16X26	22.5°	554	396	384.5	171	400	320:1	7000
DT-SJ330	75	110	4-20	79.9	360	254	8-M16X26	22.5°	737	545	484	181	800	330:1	12000
DT-SJ410	110	110	4-28	116.4	440	298	8-M20X26	22.5°	806	579	566	210	700	410:1	17000
DT-SJ520	130	130	4-32	137.4	540	356	8-M30X45	22.5°	940	670	686	257	700	520:1	23000
DT-SJ560	130	130	4-32	137.4	540	406	8-M36X52	22.5°	1003	753	695	257	800	1020:1	43000
DT-SJ600	150	150	4-36	158.4	540	406	8-M36X52	22.5°	1003	753	695	257	800	1422:1	60000
DT-SJ720	175	200	4-45	185.4	686	483	12-M36X55	15°	1200	842	852	340	800	1728:1	72000

Ручные четвертьоборотные редукторы серии DT-SGJ с корпусом из углеродистой стали широко используются для нефтегазовой отрасли, химической промышленности, объектов атомной энергетики и общепромышленных целей.

· Доступные крутфщие моменты от 1000Нм до 5600Нм и передаточные отношения от 30:1 до 140:1

· Компактные габариты, высокая эффективность, цельный червяк

· Уровень защиты: IP65, IP67, IP68 (опция)

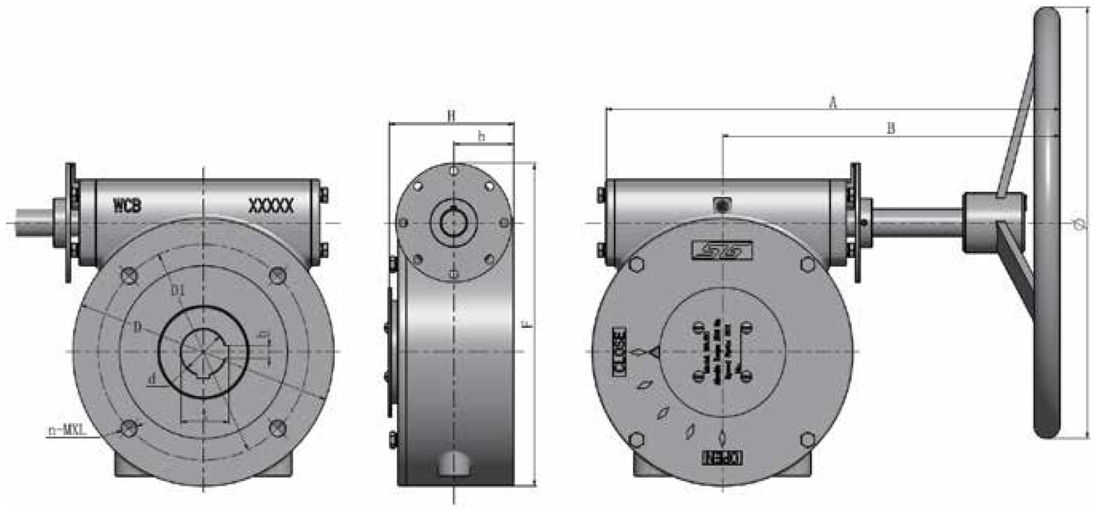

Основные технические параметры многоступенчатых редукторов серии DT-SGJ

Модель	DT-SGJ30	DT-SGJ50	DT-SGJ80	DT-SGJ70	DT-SGJ140
Передат. отн-е	30:1	50:1	80:1	70:1	140:1
Максим. ход	90°	90°	90°	90°	90°
Концевые упоры	±5°	±5°	±5°	±5°	±5°
Входной момент	110	100	115	200	145
Выходной момент	1000	1400	2500	4500	5600
Эффективность	30	28	27	31.8	28

Размеры многоступенчатых редукторов серии DT-SGJ

Модель	d	dmax	b	t	D	D1	n-MXL	A	B	F	H	φ	Перед. отн-е	Вых. момент (Нм)	Вес (кг)
DT-SGJ30	22.20	30	5	24.5	142	102	4-M10X15	317	230	195	90	300	30:1	1000	13.1
	28.60		8	31.9	175	140	4-M16X20								
DT-SGJ50	31.80	45	8	35.1	180	125	4-M12X18	313	321	220	101	300	50:1	1400	17.7
DT-SGJ80	33.30	54	10	36.6	255	140	4-M16X25	449	321	310	120	400	80:1	2500	38.3
	38.10			41.5		165	4-M20X25								
DT-SGJ70	41.3	85	10	44.6	260	165	4-M20X26	575	445	316	120	705	70:1	4500	45
	50.8		16	55.1	300	254	8-M16X25								
DT-SGJ140	75	85	20	79.9	260	165	4-M20X26	502	380	316	132	600	140:1	5600	58
					300	254	8-M16X25								